BoWex® FLE-PA
drehsteife Flanschkupplungen

Axial steckbar, wartungsfrei, drehsteif

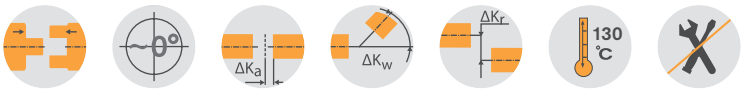

BoWex® FLE-PA – Abmessungen/Nennmaß nach SAE

Größe	Vorbohrung	Fertigbohrung d		Abmessungen [mm]								Sonderlänge	Nennmaß nach SAE (D_3)						max. Axialverschiebung [mm]
		min.	max.	D	D_1	l_1	l_3	l_7	l_8	l_{10}	l_{11}	l_1 max.	6 ½"	7 ½"	8"	10"	11 ½"	14"	
48	-	20	48	68	100	50	41	50	20	13	48	bis 60	●	●	●	●			± 2
T 48	13	15	48	68	100	50	38	45	20	13	46	-	●	●	●	●			± 1
T 55	17	20	55	85	115	50	37	48	24	13	48	-	●	●	●	●			± 2
65 / T 65	21	30	65	96	132	55	45	54	27	21	51	bis 70			●	●	●		± 2
T 70	26	30	70	100	153	60	48	56	30	21	57	-				●			± 2
80 / T 80	31	35	90	124	170	90	78	87	30	21	87	-				●	●		± 2
100 / T 100	38	40	100	152	265	110	78	108	35	21	110	-					●	●	± 2
125 / T 125	45	50	125	192	250	140	113	140	50	28	97	-					●	●	± 2

Sonderflanschabmessungen siehe Seite 212 ff. und auf Anfrage

Technische Daten BoWex® FLE-PA – Drehmomente/Gewichte/Massenträgheitsmomente/Drehfedersteifigkeit

Größe	Drehmoment T_K [Nm]			Gewicht/ Massenträgheitsmoment J	Nabe bei max. Bohrung	FLE-PA-Flansche nach SAE						dynamische Drehfedersteifigkeit bei +60 °C/ψ = 0,4 [Nm/rad]			
	T_{KN}	$T_{K\ max.}$	T_{KW}			6 ½"	7 ½"	8"	10"	11 ½"	14"	0,30 T_{KN}	0,50 T_{KN}	0,75 T_{KN}	1,00 T_{KN}
48	240	600	120	[kg]	0,79	0,32	0,43	0,51	0,64	–	–	35 x 10^3	75 x 10^3	105 x 10^3	125 x 10^3
				[kgm²]	0,0007	0,0021	0,0035	0,0049	0,0085						
T 48	300	750	150	[kg]	0,79	0,32	0,43	0,51	0,64	–	–	40 x 10^3	86 x 10^3	120 x 10^3	143 x 10^3
				[kgm²]	0,0007	0,0021	0,0035	0,0049	0,0085						
T 55	450	1125	225	[kg]	1,20	0,34	0,62	0,45	0,646	–	–	90 x 10^3	140 x 10^3	170 x 10^3	195 x 10^3
				[kgm²]	0,0016	0,0022	0,0053	0,0044	0,0086						
65	650	1600	325	[kg]	1,50	–	–	0,63	0,64	0,89	–	110 x 10^3	160 x 10^3	200 x 10^3	230 x 10^3
				[kgm²]	0,0027			0,0064	0,0065	0,012					
T 65	800	2000	400	[kg]	1,60	–	–	0,63	0,64	0,89	–	130 x 10^3	190 x 10^3	240 x 10^3	280 x 10^3
				[kgm²]	0,0035			0,0064	0,0065	0,012					
T 70	1000	2500	500	[kg]	2,60	–	–	–	0,941	–	–	165 x 10^3	315 x 10^3	345 x 10^3	368 x 10^3
				[kgm²]	0,0059				0,0132						
80	1200	3000	600	[kg]	5,20	–	–	–	1,05	1,12	–	200 x 10^3	410 x 10^3	580 x 10^3	700 x 10^3
				[kgm²]	0,0151				0,015	0,022					
T 80	1500	3750	750	[kg]	5,20	–	–	–	1,05	1,12	–	240 x 10^3	450 x 10^3	638 x 10^3	770 x 10^3
				[kgm²]	0,0151				0,015	0,022					
100	2050	5150	1025	[kg]	9,37	–	–	–	–	1,16	8,45	500 x 10^3	700 x 10^3	856 x 10^3	950 x 10^3
				[kgm²]	0,0401					0,021	0,234				
T 100	2500	6250	1250	[kg]	9,37	–	–	–	–	1,16	8,45	600 x 10^3	830 x 10^3	960 x 10^3	1070 x 10^3
				[kgm²]	0,0401					0,021	0,234				
125	4250	10700	2125	[kg]	19,73	–	–	–	–	2,09	9,85	1280 x 10^3	1885 x 10^3	2280 x 10^3	2665 x 10^3
				[kgm²]	0,1359					0,043	0,306				
T 125	5300	13250	2650	[kg]	19,73	–	–	–	–	2,09	9,85	1600 x 10^3	2250 x 10^3	2700 x 10^3	3200 x 10^3
				[kgm²]	0,1359					0,043	0,306				

Montageablauf, Schraubenausführung mit Festigkeitsklasse, Anziehdrehmomente gemäß KTR-Montageanleitungen (siehe www.ktr.com).

Anbau kurz

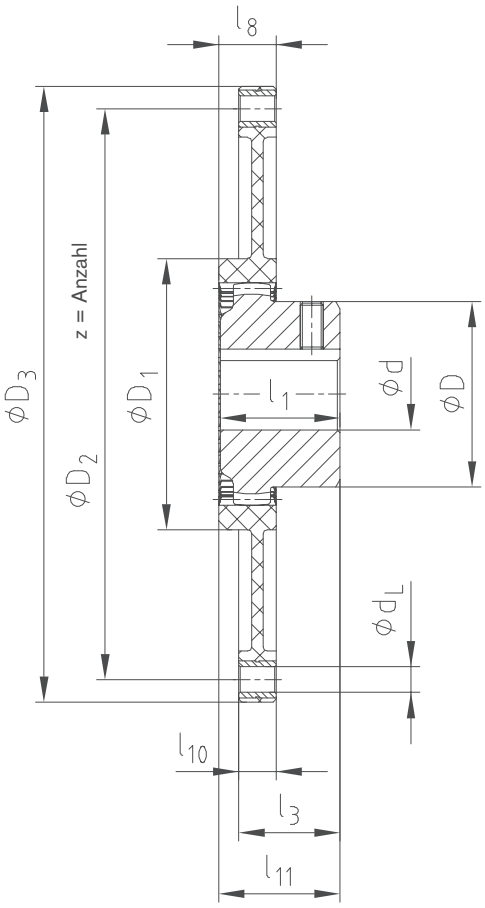

Anbau lang

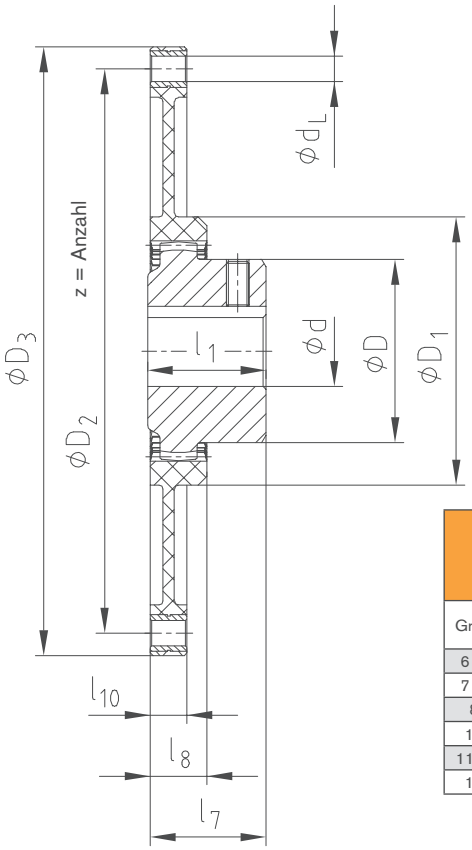

Flanschabmessungen nach SAE J620 [mm]				
Größe	D_3	D_2	z	d_L
6 ½"	215,9	200,02	6	9
7 ½"	241,3	222,25	8	9
8"	263,52	244,47	6	11
10"	314,32	295,27	8	11
11 ½"	352,42	333,37	8	11
14"	466,72	438,15	8	13

Einbaubeispiel

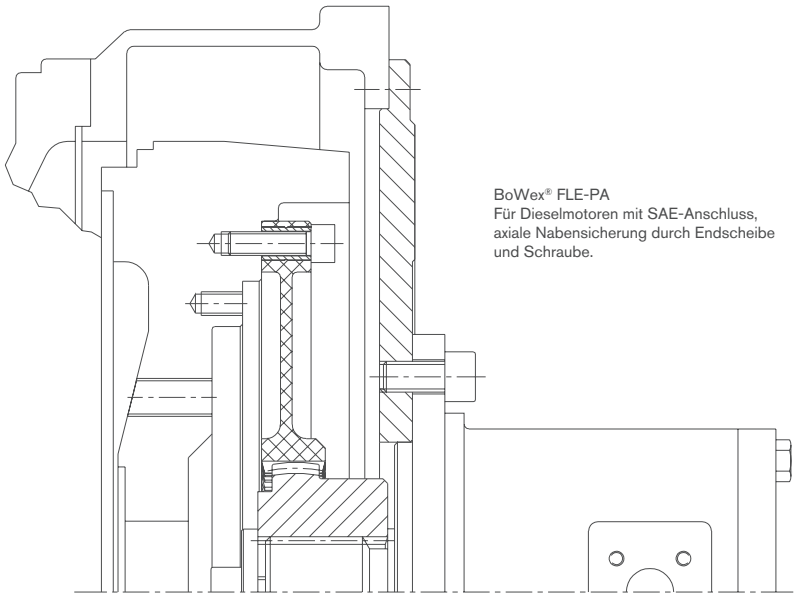

BoWex® FLE-PA
Für Dieselmotoren mit SAE-Anschluss, axiale Nabensicherung durch Endscheibe und Schraube.

BoWex® FLE-PAC
drehsteife Flanschkupplungen

Axial steckbar, extrem kurz bauend, kohlefaserverstärkter Werkstoff

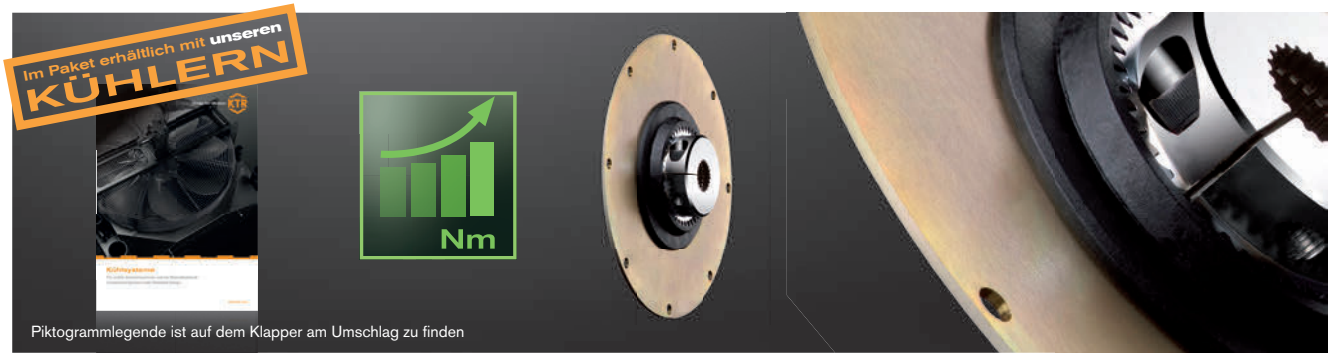

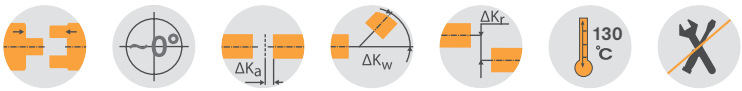

BoWex® FLE-PAC – Abmessungen/Nennmaß nach SAE

Größe	Vorbohrung	Fertigbohrung d		Abmessungen [mm]							Sonderlänge l_1 max.	Nennmaß nach SAE (D_3)						max. Axialverschiebung [mm]
		min.	max.	D	D_1	l_1	l_3	l_7	l_8	l_{10}		6 ½"	7 ½"	8"	10"	11 ½"	14"	
48 / T 48	13	15	48	68	110	50	35	46	25	3	bis 60	●	●	●	●			± 3
T 55	17	20	55	85	148	50	32	42	28	3	-	●	●	●	●			± 3
65 / T 65	21	30	65	96	165	55	36	46	32	4	bis 70	●	●	●	●	●		± 3
80 / T 80	31	35	90	124	220	90	72	76	35	4	-				●	●	●	± 3
100 / T 100	38	40	100	152	280	110	85	102	47	5	-					●	●	± 3
125 / T 125	45	50	125	192	250	140	113	140	50	28	-					●	●	± 3

Sonderflanschabmessungen abweichend zur SAE-Norm sind auch möglich.

Technische Daten BoWex® FLE-PAC – Drehmomente/Gewichte/Massenträgheitsmomente/Drehfedersteifigkeit

Größe	Drehmoment T_K [Nm]			Gewicht/ Massenträgheitsmoment J	Nabe bei max. Bohrung	FLE-PAC-Flansche nach SAE						dynamische Drehfedersteifigkeit bei +60 °C/ψ = 0,45 [Nm/rad]			
	T_{KN}	$T_{K\,max.}$	T_{KW}			6 ½"	7 ½"	8"	10"	11 ½"	14"	0,30 T_{KN}	0,50 T_{KN}	0,75 T_{KN}	1,00 T_{KN}
48	300	600	150	[kg]	0,79	0,77	0,98	1,19	1,73			64 x 10^3	95 x 10^3	114 x 10^3	132 x 10^3
				[kgm²]	0,0007	0,0049	0,0077	0,0109	0,0221						
T 48	370	740	185	[kg]	0,79	0,77	0,98	1,19	1,73			91 x 10^3	129 x 10^3	155 x 10^3	182 x 10^3
				[kgm²]	0,0007	0,0049	0,0077	0,0109	0,0221						
T 55	550	1100	275	[kg]	1,20	0,74	0,95	1,16	1,7			181 x 10^3	258 x 10^3	312 x 10^3	358 x 10^3
				[kgm²]	0,0016	0,0049	0,0077	0,0109	0,0222						
65	800	1600	400	[kg]	1,50	0,93	1,2	1,48	2,20	2,83		214 x 10^3	329 x 10^3	397 x 10^3	451 x 10^3
				[kgm²]	0,0027	0,0065	0,0101	0,0145	0,0294	0,0467					
T 65	1000	2000	500	[kg]	1,60	0,93	1,2	1,48	2,20	2,83		256 x 10^3	381 x 10^3	461 x 10^3	516 x 10^3
				[kgm²]	0,0035	0,0065	0,0101	0,0145	0,0294	0,0467					
80	1500	3000	750	[kg]	5,20				2,27	2,90	5,20	486 x 10^3	713 x 10^3	923 x 10^3	1156 x 10^3
				[kgm²]	0,0151				0,0312	0,0485	0,1462				
T 80	1850	3700	925	[kg]	5,20				2,27	2,90	5,20	556 x 10^3	815 x 10^3	1065 x 10^3	1329 x 10^3
				[kgm²]	0,0151				0,0312	0,0485	0,1462				
100	2550	5100	1275	[kg]	9,37					3,35	6,22	679 x 10^3	929 x 10^3	1218 x 10^3	1457 x 10^3
				[kgm²]	0,0401					0,0606	0,1828				
T 100	3100	6200	1550	[kg]	9,37					3,35	6,22	767 x 10^3	1030 x 10^3	1343 x 10^3	1594 x 10^3
				[kgm²]	0,0401					0,0606	0,1828				
125	5350	10700	2675	[kg]	19,73					2,09	9,85	1538 x 10^3	2098 x 10^3	2528 x 10^3	2980 x 10^3
				[kgm²]	0,1359					0,043	0,306				
T 125	6600	13200	3300	[kg]	19,73					2,09	9,85	1887 x 10^3	2495 x 10^3	3035 x 10^3	3629 x 10^3
				[kgm²]	0,1359					0,043	0,306				

= Aufgrund jahrelanger Erfahrungen im Kundeneinsatz und durch weitere Versuchsreihen im KTR-Prüffeld in Rheine konnten wir in einigen Baugrößen dieser Baureihen Potenziale ermitteln, die eine Erhöhung der Nenndrehmomente ermöglichen.

Montageablauf, Schraubenausführung mit Festigkeitsklasse, Anziehdrehmomente gemäß KTR-Montageanleitungen (siehe www.ktr.com).

Anbau kurz

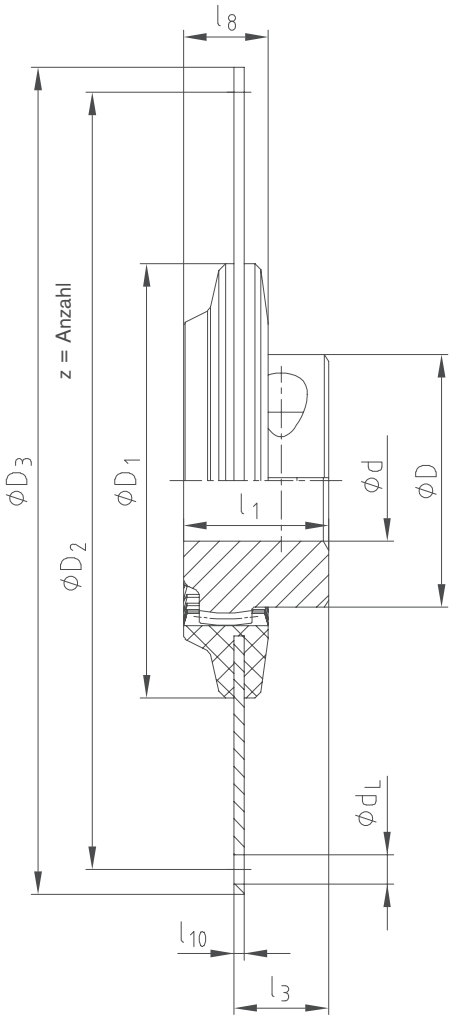

Anbau lang

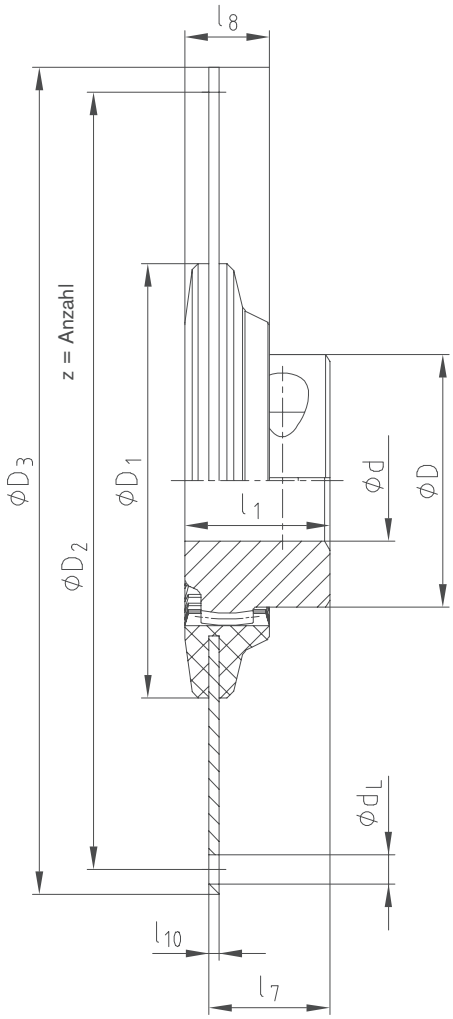

Flanschabmessungen nach SAE J620 [mm]				
Größe	D_3	D_2	z	d_L
6 ½"	215,9	200,02	6	9
7 ½"	241,3	222,25	8	9
8"	263,52	244,47	6	11
10"	314,32	295,27	8	11
11 ½"	352,42	333,37	8	11
14"	466,72	438,15	8	14

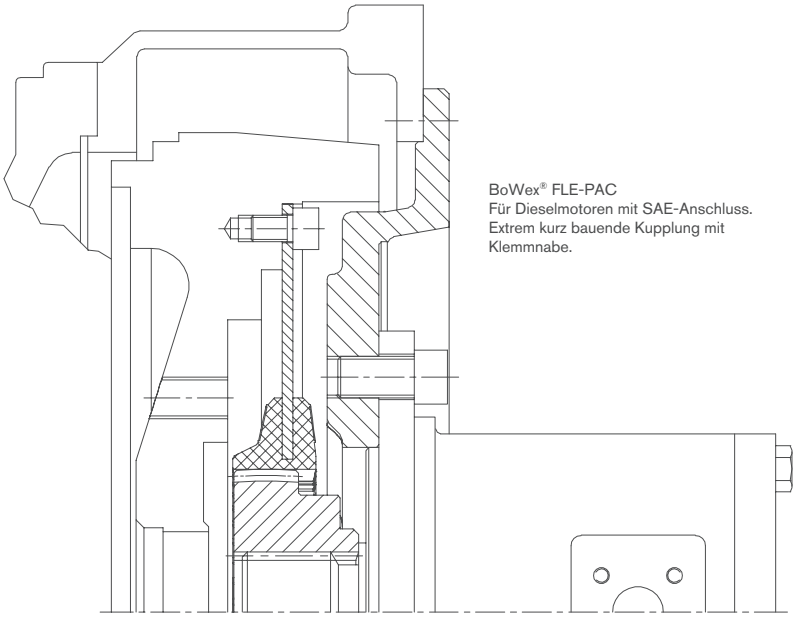

BoWex® FLE-PAC
Für Dieselmotoren mit SAE-Anschluss.
Extrem kurz bauende Kupplung mit Klemmnabe.

BoWex® FLE-PA / FLE-PAC
drehsteife Flanschkupplungen

Auswahl nach SAE-Norm

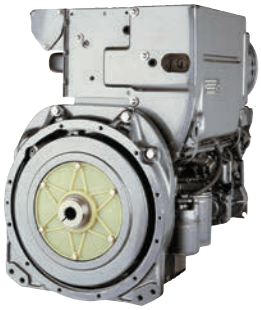

Bestimmung der Kupplung

Festlegung der Kupplungsgröße	Tabelle 1
Anschlussabmessung der Kupplung	Tabelle 2
Nabenausführung/Einbaulänge	Tabelle 3

SAE-Pumpenanschlussflansch

Flanschgröße nach SAE 617	Tabelle 4
Anschlussflansch der Hydr.-Pumpe	Tabelle 5

Kupplungseinbau kurz (l_3)

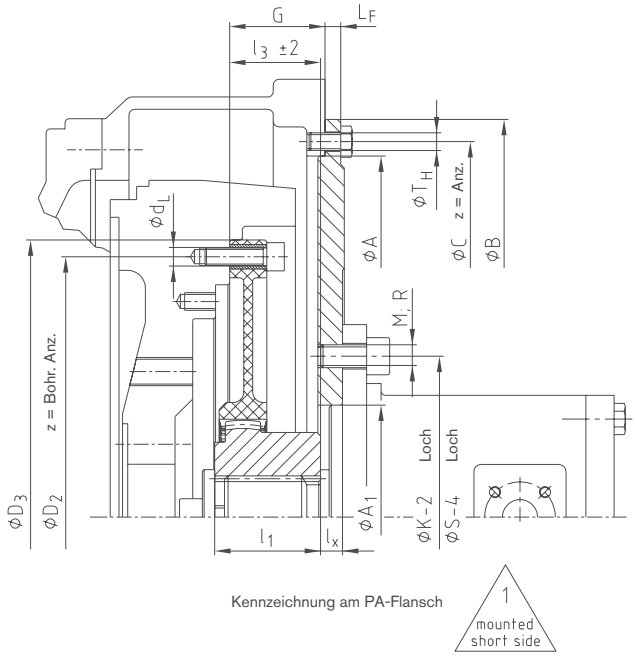

Kupplungseinbau lang (l_7)

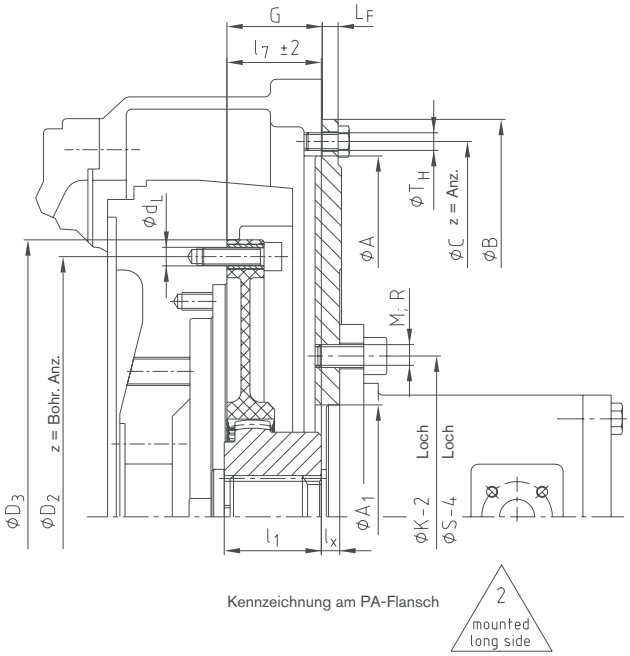

Profilnabe

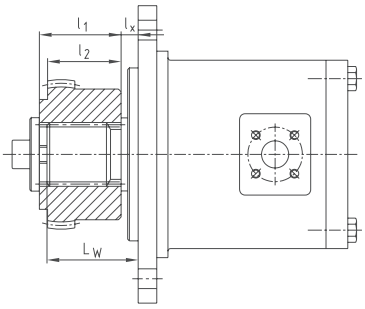

Klemmnabe

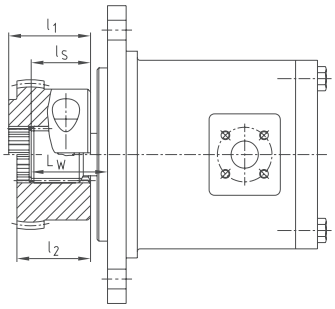

Ermittlung der Einbaulänge l_3 oder l_7	
SAE-Welle	$l_3 / l_7 = G + L_F - L_W + l_S$
DIN-Welle	$l_3 / l_7 = G + L_F - l_X$

Wenn bei einer Pumpenwelle mit Evolventenverzahnung eine axiale Nabensicherung mit Endscheibe und Schraube nicht möglich ist, sollte eine Klemmnabe eingesetzt werden.

Montagehinweis:
Die Flanschbefestigung an der Motorschwungscheibe kann über Zylinderschrauben mit Innensechskant DIN EN ISO 4762 Festigkeitsklasse 8.8 oder Sechskantschrauben Festigkeitsklasse 8.8 erfolgen. Als Schraubensicherung empfehlen wir eine Klebesicherung im Gewinde.

Schraubenanziehdrehmoment FLE-PA Flansch am Schwungrad	
M8	25 Nm
M10	49 Nm
M12	86 Nm

Schraubenanziehdrehmoment für Profil-Klemmnaben DIN EN ISO 4762		
42/48	M10	49 Nm
T55/65/T70	M12	86 Nm
80/100/125	M16	210 Nm

Laufend aktualisierte Daten finden Sie in unserem Online-Katalog auf www.ktr.com

BoWex® FLE-PA / FLE-PAC
drehsteife Flanschkupplungen

Einbauabmessungen nach SAE-Norm

1. Zuordnung der Kupplung für Dieselmotor

Dieselmotor Leistung kW	Dieselmotor Leistung PS	Kupplungsgröße	Schwungrad nach SAE	G		Pumpenanschlussflansch	LF		Pumpenantriebswelle
bis 40	bis 55	48 FLE-PA	6 1/2"	30,15	1,19"	Abmessungen nach SAE siehe Tabelle 3 und 4	9,5	0,375"	siehe Tabelle 3 Nabenausführung SAE J 498 /DIN 5480
			7 1/2"	30,15	1,19"				
			8	62	2,44"				
			10	54	2,12"				
bis 75	bis 100	T55 FLE-PA	6 1/2"	30,15	1,19"				
			7 1/2"	30,15	1,19"				
			8	62	2,44"				
			10	54	2,12"				
bis 90	bis 120	65 FLE-PA	8	62	2,44"		9,5	0,375"	
			10	54	2,12"				
			11 1/2"	39,6	1,56"		12,7	0,5"	
bis 150	bis 200	T70 FLE-PA	10	54	2,12"		9,5	0,375"	
bis 180	bis 240	80 FLE-PA	10	54	2,12"		9,5	0,375"	
			11 1/2"	39,6	1,56"				
bis 285	380	100 FLE-PA	11 1/2"	39,6	1,56"		12,7	0,5"	
			14	25,4	1"				
bis 540	720	125 FLE-PA	11 1/2"	39,6	1,56"				
			14	25,4	1"				

2. Kupplungsflanschabmessungen nach SAE J620 [mm]

Nenngröße	D_3	D_2	z = Anzahl	d_L
6 1/2"	215,90	200,02	6	9
7 1/2"	241,30	222,25	8	9
8"	263,52	244,47	6	11
10"	314,32	295,27	8	11
11 1/2"	352,42	333,37	8	11
14 "	466,72	438,15	8	14

4. Gehäuseabmessungen nach SAE 617 [mm]

SAE-Größe	A	B	C	Z	TH	
SAE-1	511,18	552	530,2	12	M10	3/8"
SAE-2	447,68	489	466,7	12	M10	3/8"
SAE-3	409,58	451	428,6	12	M10	3/8"
SAE-4	361,95	403	381,0	12	M10	3/8"
SAE-5	314,33	356	333,4	8	M10	3/8"
SAE-6	266,7	308	285,7	8	M10	3/8"

5. Anschlussflansch für Hydraulikpumpe nach SAE [mm]

SAE-Größe	SAE – 2-Loch-Flansch					SAE – 4-Loch-Flansch				
	A_1	K-2	M		Z	A_1	S-4	R		Z
A	82,55	106,4	M10	3/8"	2	82,55	104,6	M10	3/8"	4
B	101,6	146,0	M12	1/2"	2	101,6	127,0	M12	1/2"	4
C	127,0	181,0	M16	5/8"	2	127,0	162,0	M12	1/2"	4
D	152,4	228,6	M16	5/8"	2	152,4	228,6	M16	5/8"	4
E	-	-	-	-	-	165,1	317,5	M20	3/4"	4

3. Auswahl Kupplungsnaben - Ermittlung Einbaulänge l_3 oder l_7

BoWex® Kupplungsgröße	Pumpenzahnwelle nach SAE J498 und DIN 5480	Profilnabe	Profil-Klemmnabe	Abmessungen der Kupplungsnabe [mm]			Einbaulänge der Kupplung l_3 oder l_7: Flanschgröße 6 1/2" und 7 1/2"		Flanschgröße 8"		Flanschgröße 10"		Flanschgröße 11 1/2"		Bestellbezeichnung der Kupplungsnabe Kupplungsgröße angeben
							K	L	K	L	K	L	K	L	
				l_1	l_2	l_S	l_3	l_7	l_3	l_7	l_3	l_7	l_3	l_7	
42	SAE-16/32 DP PI-S 3/4" z = 11		x	42	-	33	33	42							P559101
42	SAE-16/32 DP PB-S 7/8" z = 13		x	42	-	-	33	42							P567101
42	SAE-16/32 DP PB-BS 1" z = 15		x	42	-	27	33	42							P660201
48	SAE-16/32 DP		x	50	-	45	41	50		50	41	50			P663301
65	PA-S 1 3/8" z = 21		x	50	-	48				54	45	54	41		P663301
65	SAE-12/24 DP PC-S 1 1/4" z = 14		x	55	-	44				54	45	54	41		P656201
65	SAE-16/32 DP PD-S 1 1/2" z = 23		x	-	49	45						53	41		P664301
80	SAE-16/32 DP PE-S 1 3/4" z = 27		x	55	-	-							33	44	P565402
42	25 x 1,25 x 18 DIN 5480	x		42	-	-	33	42							P000205
42			x	42	-	-	33	42							P500202
42	30 x 2 x 14 DIN 5480		x	42	-	-	33	42							P500203
48		x		50	-	-	41	50							P000206
48			x	50	-	-	41	50		50		50			P500203
48	35 x 2 x 16 DIN 5480	x		46	-	-	37	46							P000303
65		x		55	-	-						54	39		P000303
65			x	60	-	-			50	59	50	59	39		P500301
65	40 x 2 x 18 DIN 5480	x		55	-	-						54	39		P000304
65			x	55	-	-				54	45	54	39		P500302
65	45 x 2 x 21 DIN 5480	x		-	64	-			60	69	60	69	39		P000403
65			x	55	-	-				54	45	54	39		P500401
80	50 x 2 x 24 DIN 5480		x	55	-	-							37	42	P500405

Hier dargestellt ist nur eine kleine Übersicht möglicher Profile, weitere SAE- oder DIN-Profile verfügbar.

Bestellbeispiel: Kupplung FLE-PA/FLE-PAC			SAE-Pumpenanschlussflansch	
BoWex® 48 FLE-PA	7 1/2"	P663301	SAE-4	B-2L
Kupplungsgröße	SAE-Anschluss der Kupplung	Bezeichnung Kupplungsnabe	Pumpenanschlussflansch für Motorgehäuse	Pumpenflansch nach SAE 2-Loch/4-Loch Standard-Metrisches Befestigungsgewinde
Tabelle 1	Tabelle 2	Tabelle 3	Tabelle 4	Tabelle 5

Sonder-Flanschprogramm abweichend der SAE-Norm

Einbau an Dieselmotoren: Hatz

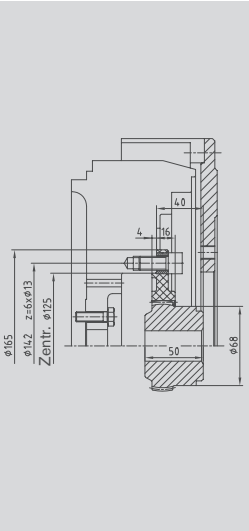

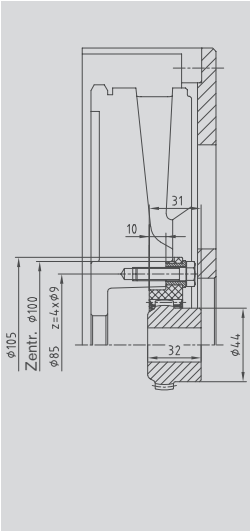

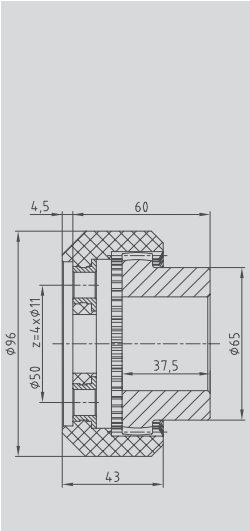

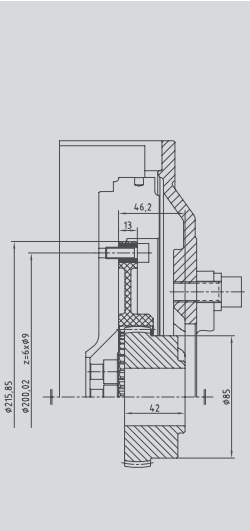

Kupplungsgröße	BoWex® 48 FLE-PA, Ø165	BoWex® 28 FLE-PA, Ø105	BoWex® 48 FLE-PA, Ø96	BoWex® T55 FLE-PA
	Hatz	Hatz	Hatz	Hatz
Motorentype	2L/3L/4L41C 2M/3M/4M41 4M42,4L42C	1D81 / 1D90	Z788 / Z789 / Z790	2-4 H50

Einbau an Dieselmotoren: VW Mitsubishi

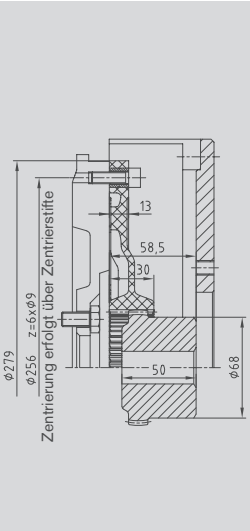

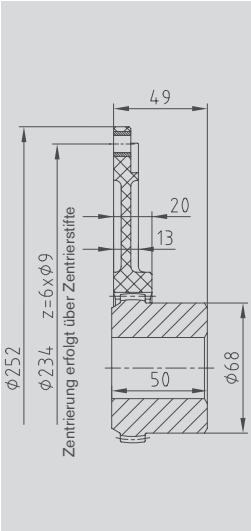

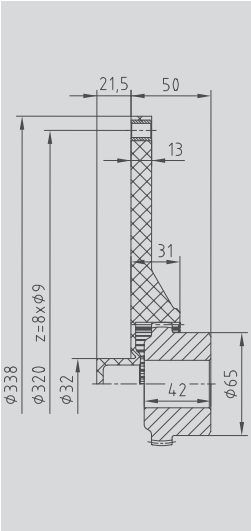

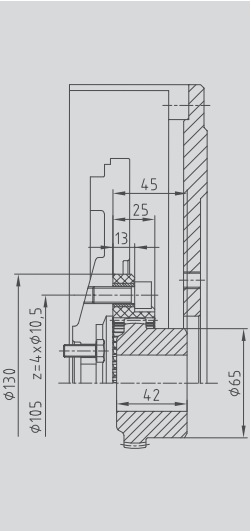

Kupplungsgröße	BoWex® 48 FLE-PA, Ø279	BoWex® 48 FLE-PA, Ø252	BoWex® 48 FLE-PA	BoWex® 48 FLE-PA, Ø130
	VW	VW	Mitsubishi	Mitsubishi
Motorentype	028.B / M344	062.2 / 068.5 / 6 / A / D	Ø338-32	L-Serie / K-Serie

Einbau an Dieselmotoren: Perkins Lombardini

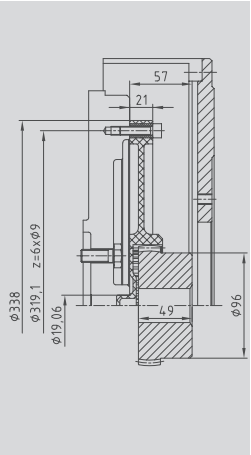

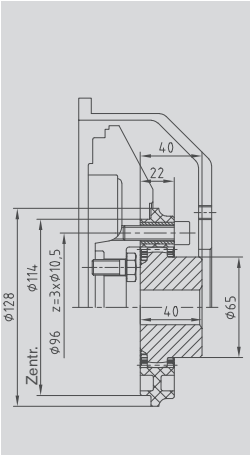

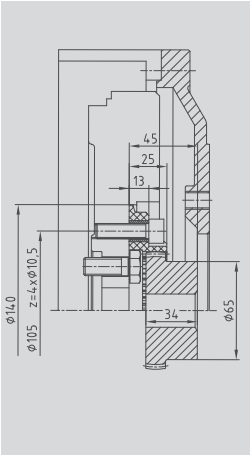

Kupplungsgröße	BoWex® 65 FLE-PA, Ø338	BoWex® 48 FLE-PA, Ø128	BoWex® 48 FLE-PA, Ø140
	Perkins 1104C-44T	Lombardini	Lombardini
Motorentype	Schwungrad-Nr. D0014	FOCS-Serie	LDW

Laufend aktualisierte Daten finden Sie in unserem Online-Katalog auf www.ktr.com

BoWex® FLE-PA
drehsteife Flanschkupplungen

Sonder-Flanschprogramm abweichend der SAE-Norm

Einbau an
Dieselmotoren:
Perkins
Isuzu
Cummins

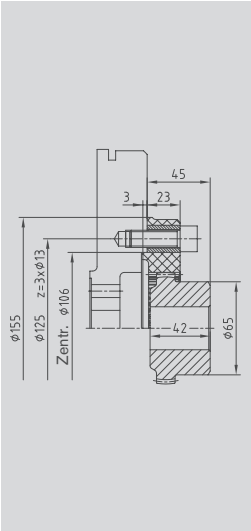

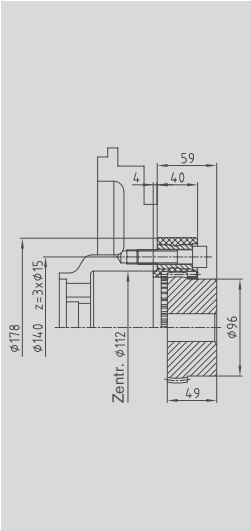

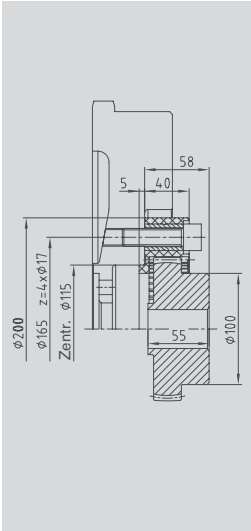

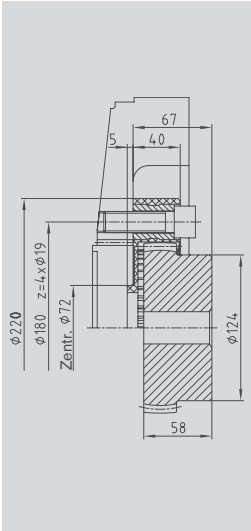

Kupplungsgröße	BoWex® 48 FLE-PA, Ø155	BoWex® 65 FLE-PA, Ø178	BoWex® 70 FLE-PA, Ø200	BoWex® 80 FLE-PA, Ø220
Motorentype	3-Loch, Ø125	3-Loch, Ø140	4-Loch, Ø165	4-Loch, Ø180

Einbau an
Dieselmotoren:
Caterpillar
Daimler
Cummins
John Deere

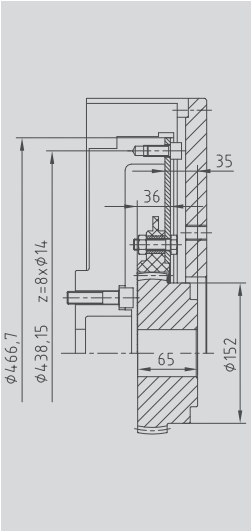

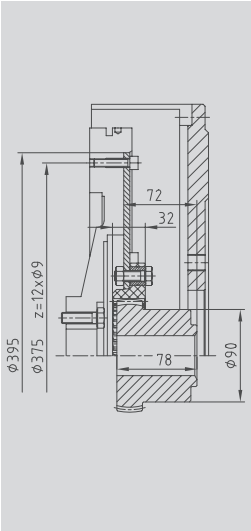

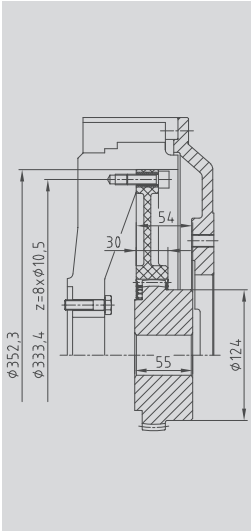

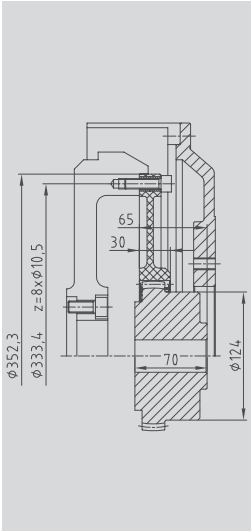

Kupplungsgröße	BoWex® T100 FLE-PA, 14"	BoWex® T65 FLE-PA, Ø395	BoWex® 80 FLE-PA, 11 1/2"	BoWex® 80 FLE-PA 11 1/2"
Motorentype	Caterpillar C 10 / C 12	Daimler OM904	Cummins QSX/QSB	John Deere

Einbau an
Wellenmotoren:
Hatz
Honda
Briggs & Stratton
Yanmar
Kohler
Robin

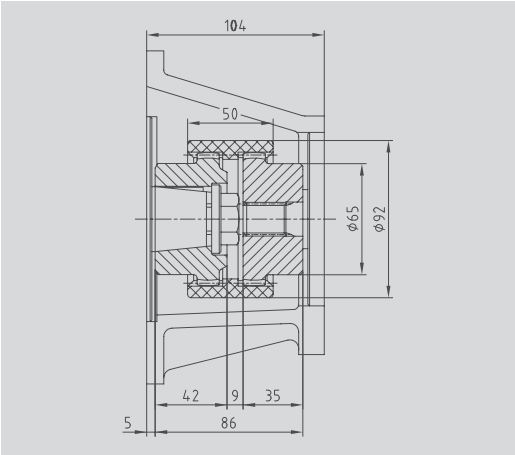

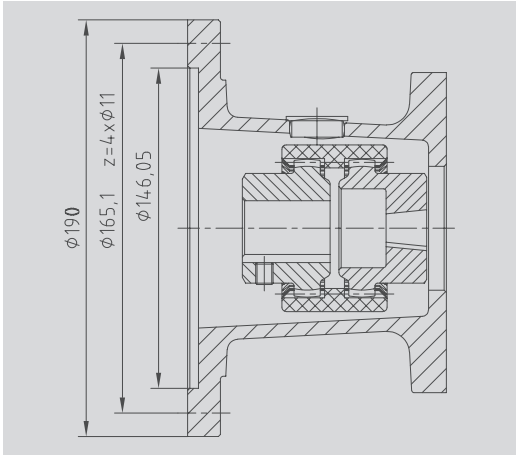

Kupplungsgröße	BoWex® M42	BoWex® Wellenkupplung Bauart M28 und M32
Motorentype	Hatz 2G30	Gehäuseanschluss nach SAE J609A

Flanschkupplungen und Pumpenanbaugehäuse für KUBOTA-Motoren

KUBOTA
Super MINI Serie

Z-400
Z-442-B
Z-482-B
D-600
D-662-B
D-902-B
V-800

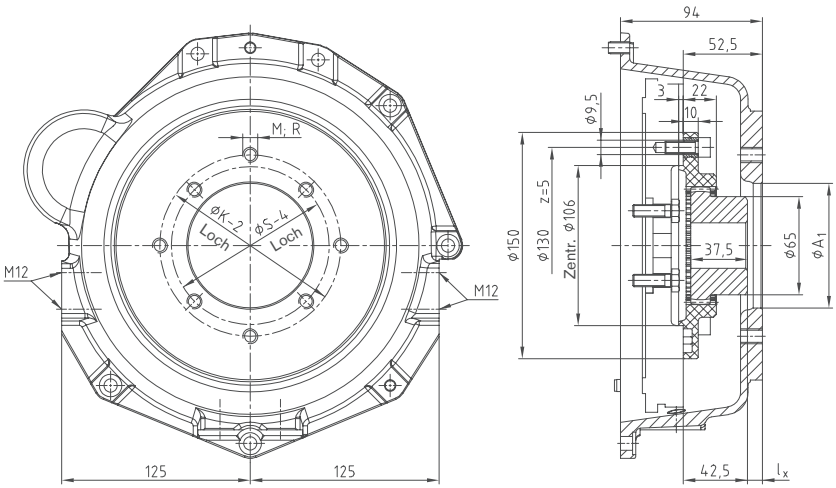

BoWex® 48 FLE-PA Ø 150 / Pumpenanbaugehäuse

KUBOTA
Super 3 Serie

D 1403/1703
Schwungrad
Nr. 190027991

V 1903/2203
Schwungrad
Nr. 190002369

V 2003-T

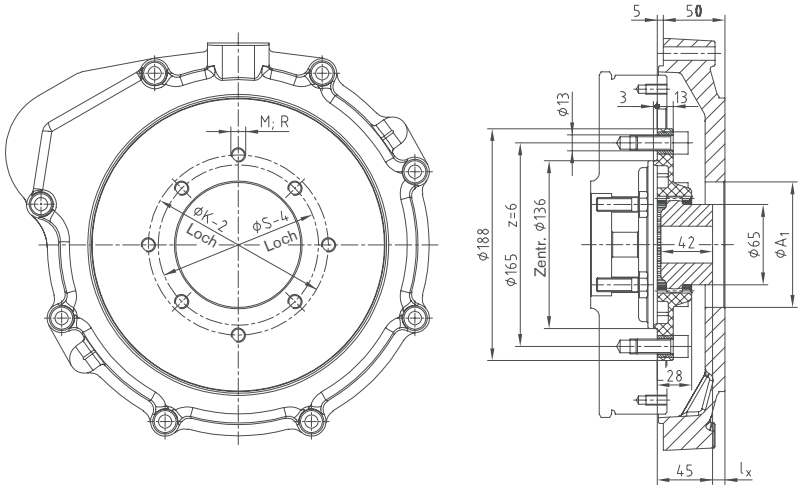

BoWex® 48 FLE-PA Ø 188 / Pumpenanbaugehäuse

KUBOTA
Super 5 Serie

D 905
D 1005
D 1105
D 1105-T
V 1205
V 1305
V 1505

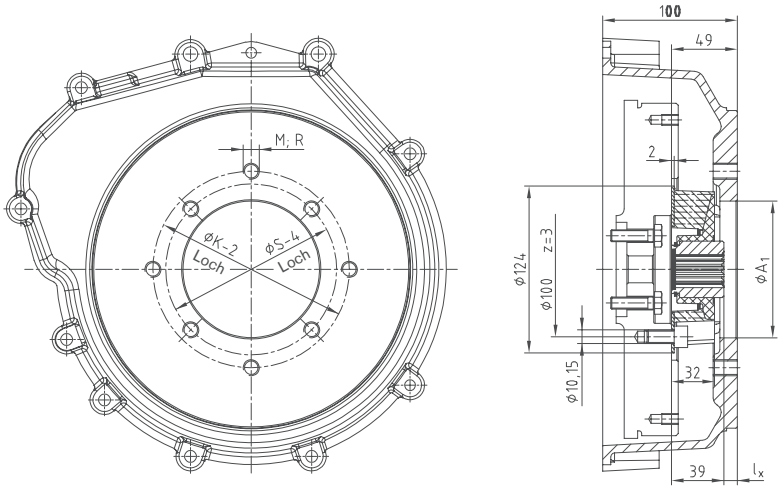

MONOLASTIC® 28 Ø 124 / Pumpenanbaugehäuse

Laufend aktualisierte Daten finden Sie in unserem Online-Katalog auf www.ktr.com

BoWex® FLE-PA
drehsteife Flanschkupplungen

Flanschkupplungen und Pumpenanbaugehäuse für Perkins-Motoren

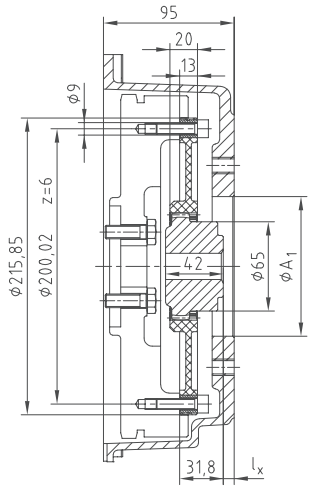

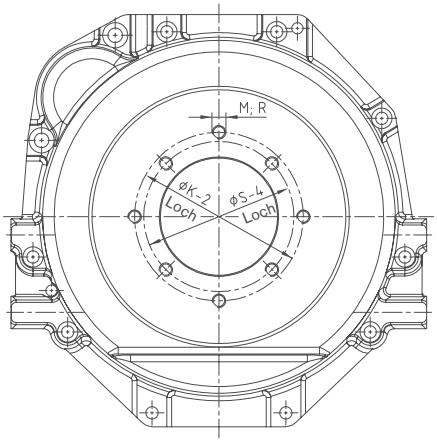

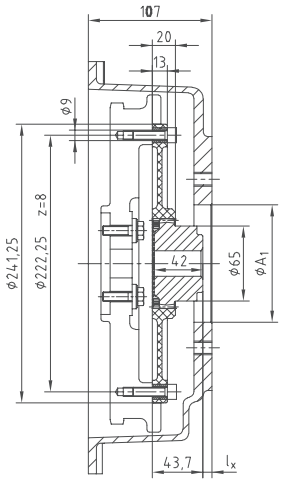

Perkins 403D - 10/11

Perkins 403D - 13/15

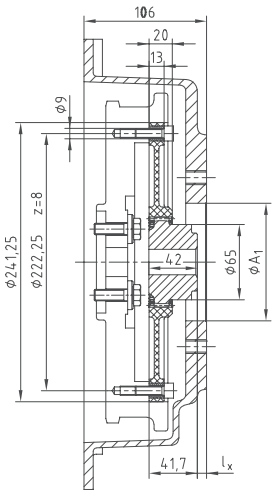

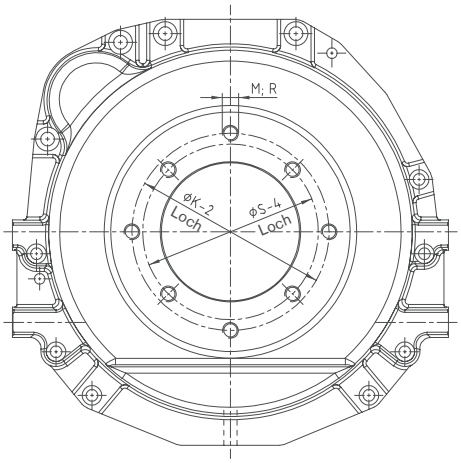

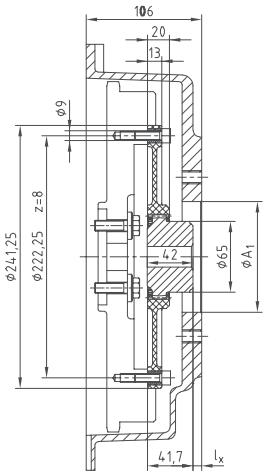

Perkins 404D - 20

Perkins 404D - 22

Weitere Bestückungen auf Anfrage für Yanmar Mitsubishi usw.

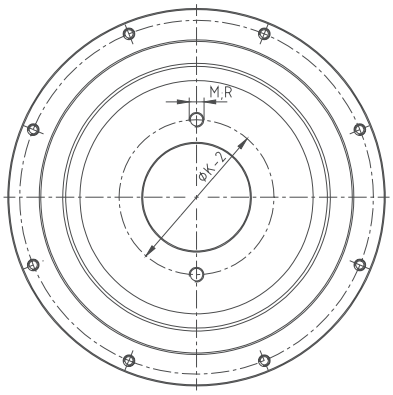

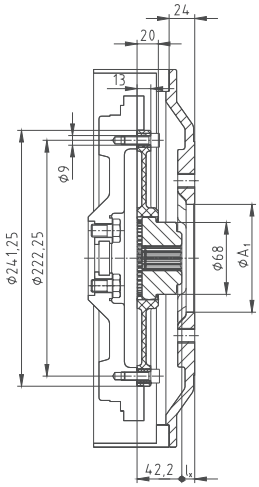

Mitsubishi SL-Serie

Yanmar TNV-Serie

DEUTZ-Motorenbestückung FL/M 1011 und FL/M 2011, TCD/TD/D 2.9 L4, TDC/T 3.6 L

Anbaukombination A

Antrieb: Hydraulikpumpen
BoWex® 48 FLE-PA 6 1/2"
SAE-4.0/33 Pumpenanbauflansch

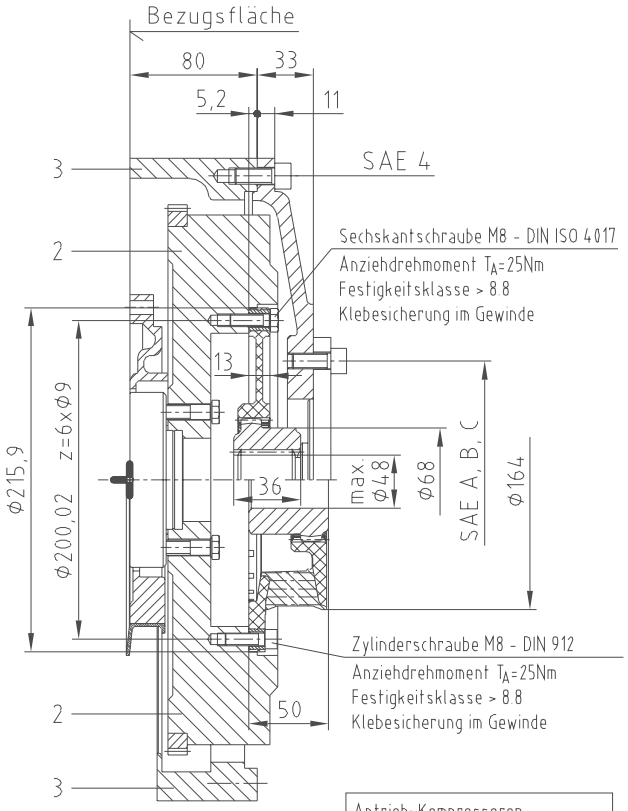

Anbaukombination B

Antrieb: Kompressoren,
Wasserpumpen usw.
BoWex-Elastic® HE 6 1/2"

Anbaukombination C

Antrieb: Hydraulikpumpen
BoWex® 48 FLE-PA 8"
SAE-4.3/24 Pumpenanbauflansch

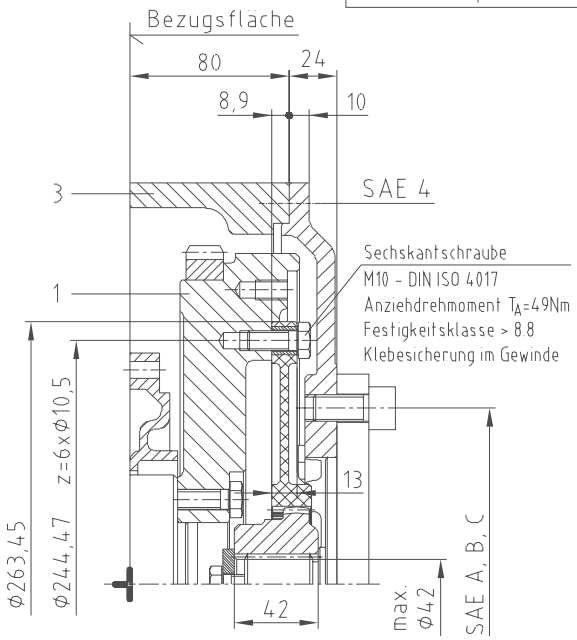

Anbaukombination D

Antrieb: Hydraulikpumpen
BoWex® T55 FLE-PA 8"
SAE-4.0/38 Pumpenanbauflansch

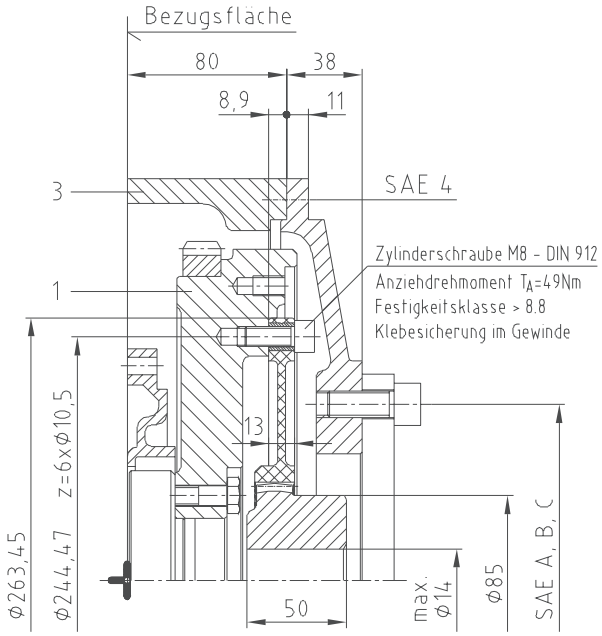

ACHTUNG: Entsprechend der Motorleistung ist die Kupplungsanordnung durch den Anwender zu prüfen. Nach erfolgtem Kupplungsanbau Kurbelwellenlängsspiel prüfen. Sollmaß für Lagerluft 0,1 ... 0,3 mm.
DEUTZ übernimmt keine Haftung für außerhalb des DEUTZ Lieferumfanges liegende Maßgaben und/oder Teile.

Bei techn. Rückfragen hinsichtlich der Kupplungsausführung wenden Sie sich bitte an:
KTR-Kupplungstechnik GmbH
Postfach 1763 D-48407 Rheine
Telefon +49 - 05971 / 798-0

D	C	B	A	Pos.	Benennung	Nummer	G(kg)	Baus.-Nr.
1	1	1	1	3	Zwischengehäuse (SAE-4)	0427 0980 KZ 0138-52 0417 1040 UA 0138-52	15	0553
-	-	1	1	2	Schwungrad (SAE 6 1/2") J= 0,499 kgm²	0428 0586 KZ 0138-05 0417 1301 UA 0138-05	30,3	3174
1	1	-	-	1	Schwungrad (SAE 8 u.10") J= 0,405 kgm²	0427 2426 KZ 0138-05 0417 1301 UA 0138-05	25,3	2461

Anbau-kombination

DIMENSIONS ARE IN MILLIMETERS	CORNERS PER DIN 6784	GEOMETRIC TOLERANCES PER ISO 1101 GENERAL TOLERANCES	SURFACE TEXTURE PER ISO 1302 IN MICROMETERS	MATERIAL	PROJECTION METHOD
Bauart TYPE FL/M1011 FL/M2011	Werkstückkanten nach DIN 6784	Form- und Lagetoleranzen nach DIN 7184 Allgemeintoleranzen	Oberflächen Angaben nach ISO 1302 Rz nach DIN 4762	Maßstab SCALE 1:1 Gewicht WEIGHT - Werkstoff Rohteil-Nr. BLANK NO. -	ISO 128 Darstellungs-Methode
		Datum	Name	Benennung TITLE	Kupplungsanbau BoWex® FLE-PA / ELASTIC HE
		Bearb. 17.12.83	Sha		
		Gepr. 12.12.83	Sh		
		Norm			
		QE. DEPT.	Ges.		
		DEUTZ AG		Zeichnungs-Nr. Blatt-, Identnummer, EPN 0428 0967	Ckz/Fw. U B Techn. Ordnungsnummer 0138-97 Blatt SHEET 1 von 1 Bl.
Nkr. Zust. Änderung REVISION	Dat./Na.	Gepr.	Urspr. ORIGIN.	Ers.-vr. REPLACES:	

Laufend aktualisierte Daten finden Sie in unserem Online-Katalog auf www.ktr.com

DEUTZ-Motorenbestückung BFM 1012/1013/2012/2013/1015

Anbaukombination A

BoWex® 65 FLE-PA 10"
SAE-4/9 Pumpenanbauflansch

Deutz-Motor
BF4/6M 1012/2012, BF4/6 1013/2013,
TCD/TD 2012 L04/06 2V/4V, TCD/TD 2013 L04 2V, TCD 4.1 L4

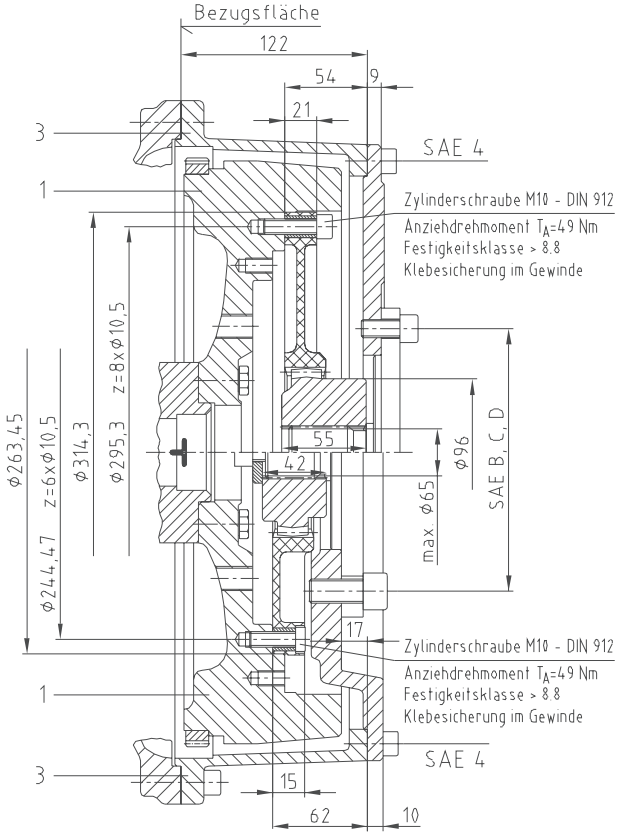

Anbaukombination D

BoWex® 100 FLE-PA 14"
SAE-1/20 Pumpenanbauflansch

Deutz-Motor
BF6/8M 1015/2015,
TCD 2015 V06, TCD 12.0 V6

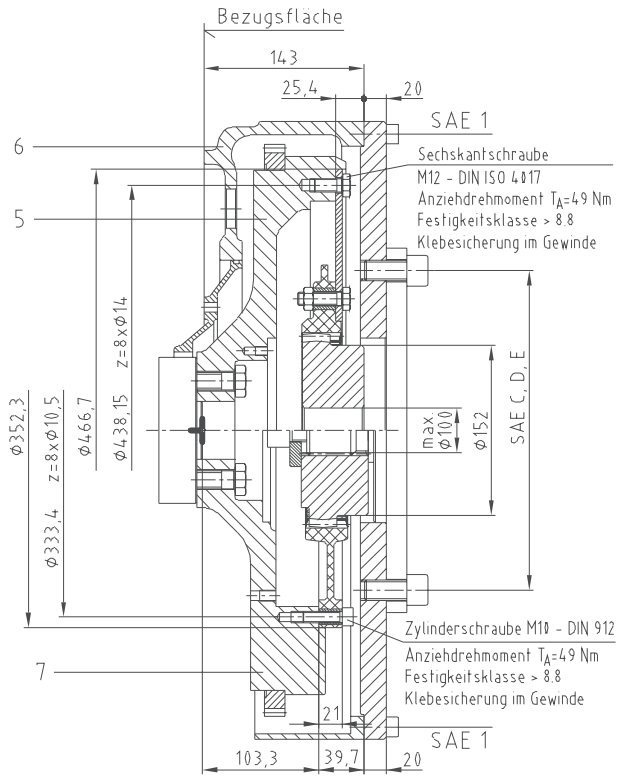

Anbaukombination B

BoWex® 65 FLE-PA 8"
SAE-4.2/-17 Pumpenanbauflansch

Deutz-Motor
BF4/6M 1012/2012, BF4/6 1013/2013,
TCD/TD 2012 L04/06 2V/4V, TCD/TD 2013 L04 2V, TCD 4.1 L4

Anbaukombination E

BoWex® 100 FLE-PA 11 1/2"
SAE-1/20 Pumpenanbauflansch

Deutz-Motor
BF6/8M 1015/2015,
TCD 2015 V06, TCD 12.0 V6

Anbaukombination C

BoWex® 80 FLE-PA 11 1/2"
SAE-3/9 Pumpenanbauflansch

Deutz-Motor
BF4/6M 1012/2012, BF4/6 1013/2013,
TCD/TD 2012 L04/06 2V/4V, TCD/TD 2013 L04/06 2V, TCD 4.1 L4, TCD 6.1 L6

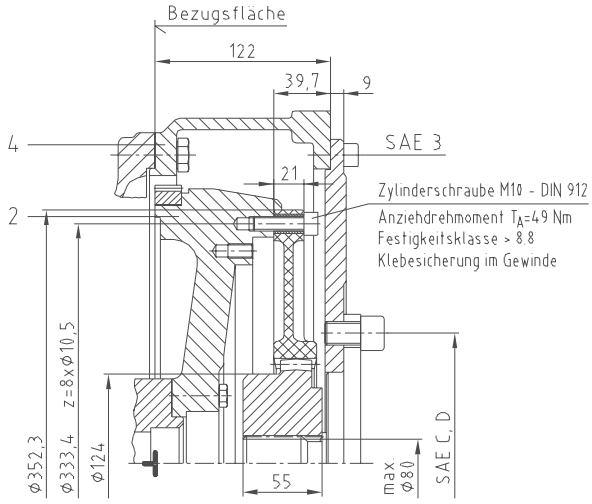

ACHTUNG: Entsprechend der Motorleistung ist die Kupplungsanordnung durch den Anwender zu prüfen. Nach erfogtem Kupplungsanbau Kurbelwellenlängsspiel prüfen. Sollmaß für Lagerluft: Motor 1012/1013/2012/2013 = 0,1 - 0,28 mm; Motor 1015 = 0,2 - 0,4 mm
DEUTZ übernimmt keine Haftung für außerhalb des DEUTZ Lieferumfanges liegende Maßgaben und/oder Teile.

Bei techn. Rückfragen hinsichtlich der Kupplungsausführung wenden Sie sich bitte an:
KTR-Kupplungstechnik GmbH, Postfach 1763, D-48407 Rheine, Tel.: 05971/798-0

E	D	C	B	A	Pos.	Benennung	Nummer	G(kg)	Baus.-Nr.
1	-	-	-	-	7	Schwungrad (SAE-11 1/2") J= 2,255 kgm²		66,7	
1	1	-	-	-	6	Anschlußgehäuse (SAE-1)		45,6	
-	1	-	-	-	5	Schwungrad (SAE-14") J= 2,264 kgm²		61,6	
-	-	1	-	-	4	Anschlußgehäuse (SAE-3)			
-	-	-	1	1	3	Anschlußgehäuse (SAE-4)			
-	-	1	-	-	2	Schwungrad (SAE-10 u. 11 1/2") J= 0,872 kgm²			
-	-	-	1	1	1	Schwungrad (SAE-8 u. 10") J= 1,03 kgm²			
Anbau-kombination									

DEUTZ 1012 / 1013
siehe 0420 8900 UB 0130-97