## Technische Daten

| Leistung, Drehmoment und Drehzahl | | | | | | | |
|---|---|---|---|---|---|---|---|
| Bauart und Größe | | Leistung P [kW] / n [1/min] | | Drehmoment [Nm] | | | max. Drehzahl [1/min] |
| | | Nenn. | max. | $T_{KN}$ | $T_{K\ max.}$ | $T_{KW}$ | |
| Ausführung junior Steckkupplung/ junior M | junior 14 / M-14 | 0,0005 | 0,010 | 5 | 10 | 2,5 | 6000 |
| | junior 19 / M-19 | 0,0008 | 0,0017 | 8 | 16 | 4 | |
| | junior 24 / M-24 | 0,0013 | 0,0025 | 12 | 24 | 6 | |
| Ausführung M I AS Spez.-I SG SSR | 14 | 0,0010 | 0,003 | 10 | 30 | 5 | 14000 |
| | 19 | 0,0017 | 0,005 | 16 | 48 | 8 | 11800 |
| | 24 | 0,0021 | 0,006 | 20 | 60 | 10 | 10600 |
| | 28 | 0,0047 | 0,014 | 45 | 135 | 23 | 8500 |
| | 32 | 0,0063 | 0,019 | 60 | 180 | 30 | 7500 |
| | 38 | 0,0084 | 0,025 | 80 | 240 | 40 | 6700 |
| | 42 | 0,010 | 0,031 | 100 | 300 | 50 | 6000 |
| | 45 / 48 | 0,015 | 0,044 | 140 | 420 | 70 | 5600 |
| | 65 | 0,040 | 0,119 | 380 | 1140 | 190 | 4000 |
| | 80 | 0,073 | 0,22 | 700 | 2100 | 350 | 3150 |
| | 100 | 0,13 | 0,38 | 1200 | 3600 | 600 | 3000 |
| | 125 | 0,26 | 0,78 | 2500 | 7500 | 1250 | 2120 |
| Ausführung M...C GT | 14 | 0,0015 | 0,0047 | 15 | 45 | 7,5 | 14000 |
| | 19 | 0,0025 | 0,0075 | 24 | 72 | 12 | 11800 |
| | 24 | 0,003 | 0,009 | 30 | 90 | 15 | 10600 |
| | 28 | 0,007 | 0,022 | 70 | 210 | 35 | 8500 |
| | 32 | 0,009 | 0,028 | 90 | 270 | 45 | 7500 |
| | 38 | 0,013 | 0,038 | 120 | 360 | 60 | 6700 |
| | 48 | 0,021 | 0,063 | 200 | 600 | 100 | 5600 |
| | 65 | 0,058 | 0,18 | 560 | 1680 | 280 | 4000 |
| | 80 | 0,105 | 0,311 | 1000 | 3000 | 500 | 3150 |
| Ausführung HEW Compact | 42-130 T50 Sh | 0,0236 | 0,0471 | 200 | 400 | 50 | 7300 |
| | 42-130 T65 Sh | 0,0283 | 0,0565 | 270 | 540 | 68 | |
| | 42-130 T70 Sh | 0,0330 | 0,0660 | 320 | 640 | 80 | |
| | 65-180 T50 Sh | 0,0628 | 0,1257 | 550 | 1100 | 138 | 5500 |
| | 65-180 T65 Sh | 0,0785 | 0,1571 | 740 | 1500 | 185 | |
| | 65-180 T70 Sh | 0,0890 | 0,1780 | 860 | 1700 | 215 | 5500 |
| | 80-225 T50 Sh | 0,1414 | 0,2827 | 1250 | 2500 | 313 | 4400 |
| | 80-225 T65 Sh | 0,1728 | 0,3455 | 1600 | 3200 | 400 | |
| | 80-225 T70 Sh | 0,2042 | 0,4084 | 1900 | 3800 | 475 | |
| | 100-305 T50 Sh | 0,3141 | 0,6283 | 2750 | 5500 | 688 | 3200 |
| | 100-305 T65 Sh | 0,4084 | 0,8168 | 3900 | 7800 | 975 | |
| | 100-305 T70 Sh | 0,4712 | 0,9424 | 4500 | 9000 | 1125 | |
| | 125-365 T50 Sh | 0,6283 | 1,2565 | 5500 | 11000 | 1375 | 2900 |
| | 125-365 T65 Sh | 0,7853 | 1,5707 | 7500 | 15000 | 1875 | |
| | 125-365 T70 Sh | 0,8901 | 1,7801 | 8400 | 16800 | 2100 | |

## Gewindestifte

**Gewindeabmessungen für Gewindestifte, BoWex®-Kupplungsnaben mit zylindrischer Bohrung.**

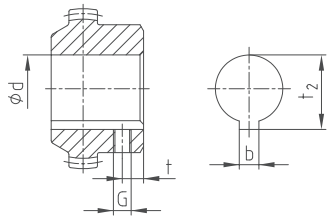


Lage des Gewindes für den Gewindestift BoWex® M-14 bis M-24 gegenüber der Nute

BoWex® M-28 bis I-125 auf der Nute

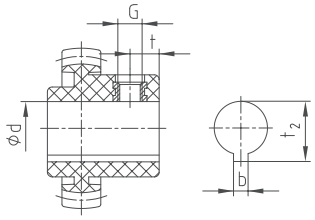


Lage des Gewindes bei BoWex® junior-Steckkupplung und junior M-Kupplung

| BoWex®-Kupplungsnaben | | | | | | | |
|---|---|---|---|---|---|---|---|
| Größe Abmessungen | 14 19 24 | 28 32 38 | 42 45 48 | 65 | 80 | 100 | 125 |
| Gewinde G | M5 | M8 | | M10 | M10 | M12 | M16 |
| Abstand t | 6 | 10 | | 15 [1] 20 | 20 | 30 | 40 |
| Anziehdrehmoment $T_A$ [Nm] | 2 | 10 | | 17 | 17 | 40 | 80 |

| BoWex® junior-Kupplungsnaben | | | |
|---|---|---|---|
| Größe Abmessungen | 14 | 19 | 24 |
| Gewinde G | M5 | M5 | M5 |
| Nabe 1b - Abstand t | 6 | 6 | 6 |
| Steckhülse 2b - Abstand t | 8 | 10 | 10 |
| Anziehdrehmoment $T_A$ [Nm] | 1,4 | 1,4 | 1,4 |

[1] Nabenlänge 55 mm t = 15 mm, 70 mm t = 20 mm



Laufend aktualisierte Daten finden Sie in unserem Online-Katalog auf www.ktr.com

## Nabenausführungen

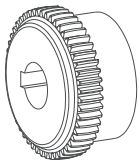

**Ausf. 1.0 Nabe**
**mit Passfedernut und Gewindestift**

Formschlüssige Kraftübertragung, zul. Drehmoment abhängig von der zul. Flächenpressung. Als spielfreie Kraftübertragung bei stark reversierendem Betrieb nicht geeignet.

**Ausf. 1.1 Nabe**
**ohne Passfedernut mit Gewindestift**

Kraftschlüssige Drehmomentübertragung für Press- und Klebeverbindungen. (Keine ATEX-Freigabe)

**Ausf. 1.3 Nabe**
**mit Profilbohrung (s. Seite 107)**

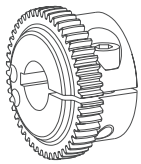

**Ausf. 2.0 Klemmnabe**
**einfach geschlitzt ohne Passfedernut**

Reibschlüssige, spielfreie Welle-Nabe-Verbindung. Übertragbare Drehmomente abhängig vom Bohrungsdurchmesser.

**Ausf. 2.1 Klemmnabe**
**einfach geschlitzt mit Passfedernut**
Formschlüssige Kraftübertragung mit zusätzlichem Reibschluss. Durch Reibschluss wird Umkehrspiel verhindert bzw. reduziert. Flächenpressung der Passfederverbindung wird verringert.

**Ausf. 2.3 Klemmnabe**
**mit Profilbohrung (s. Seite 107)**

Weitere Nabenausführungen auf Anfrage.

## Verlagerungen

BoWex®-Kupplungen sind doppelkardanisch und gleichen neben der Kraftübertragung auftretende Wellenfluchtungsfehler Axial - Radial - Winkel aus, so dass Schäden an der An- bzw. Abtriebsmaschine verhindert werden.

**Axialverlagerung**

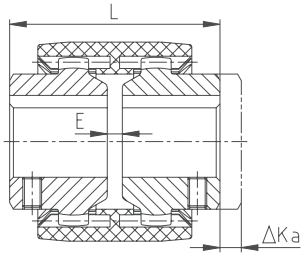


**Radialverlagerung**

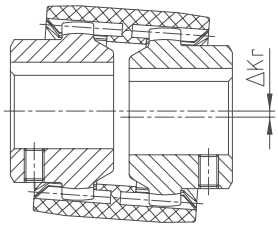


**Winkelverlagerung**

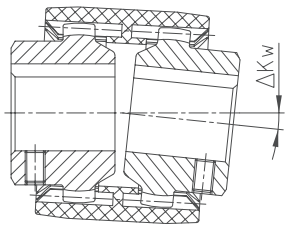


**Radial- und Winkelverlagerung**

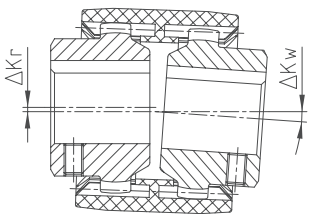


| Verlagerungen – Bauart junior Kupplungen | | | | | | |
|---|---|---|---|---|---|---|
| BoWex® Größe | Bauart junior Steckkupplung | | | Bauart junior M | | |
| | 14 | 19 | 24 | 14 | 19 | 24 |
| max. Axialverlagerung $\Delta K_a$ [mm] | ± 1 | ± 1 | ± 1 | ± 1 | ± 1 | ± 1 |
| max. Radialverlagerung bei n=1500 1/min $\Delta K_r$ [mm] | ± 0,1 | ± 0,1 | ± 0,1 | ± 0,3 | ± 0,3 | ± 0,4 |
| max. Radialverlagerung bei n=3000 1/min $\Delta K_r$ [mm] | ± 0,1 | ± 0,1 | ± 0,1 | ± 0,3 | ± 0,3 | ± 0,4 |
| max. Winkelverlagerung bei n=1500 1/min $\Delta K_w$ [Grad] | ± 1,0 | ± 1,0 | ± 0,9 | ± 1,0 | ± 1,0 | ± 0,9 |
| max. Winkelverlagerung bei n=3000 1/min $\Delta K_w$ [Grad] | ± 0,7 | ± 0,7 | ± 0,6 | ± 0,7 | ± 0,7 | ± 0,6 |

| Verlagerungen – Bauart M, M..C, I, AS, Spez.-I, SG und SSR | | | | | | | | | | | | |
|---|---|---|---|---|---|---|---|---|---|---|---|---|
| BoWex® Größe | 14 | 19 | 24 | 28 | 32 | 38 | 42 | 48 | 65 | 80 | 100 | 125 |
| max. Axialverlagerung $\Delta K_a$ [mm] | ± 1 | ± 1 | ± 1 | ± 1 | ± 1 | ± 1 | ± 1 | ± 1 | ± 1 | ± 1 | ± 1 | ± 1 |
| max. Radialverlagerung bei n=1500 1/min $\Delta K_r$ [mm] | ± 0,30 | ± 0,30 | ± 0,35 | ± 0,35 | ± 0,35 | ± 0,40 | ± 0,40 | ± 0,40 | ± 0,45 | ± 0,45 | ± 0,45 | ± 0,45 |
| max. Radialverlagerung bei n=3000 1/min $\Delta K_r$ [mm] | ± 0,20 | ± 0,20 | ± 0,23 | ± 0,23 | ± 0,23 | ± 0,25 | ± 0,25 | ± 0,25 | ± 0,28 | ± 0,28 | ± 0,28 | ± 0,28 |
| max. Winkelverlagerung bei n=1500 1/min $\Delta K_w$ [Grad] | ± 1,0 | ± 1,0 | ± 0,9 | ± 0,9 | ± 0,9 | ± 0,9 | ± 0,9 | ± 0,9 | ± 0,7 | ± 0,6 | ± 0,6 | ± 0,4 |
| max. Winkelverlagerung bei n=3000 1/min $\Delta K_w$ [Grad] | ± 0,7 | ± 0,7 | ± 0,6 | ± 0,6 | ± 0,6 | ± 0,6 | ± 0,6 | ± 0,6 | ± 0,5 | ± 0,4 | ± 0,4 | ± 0,3 |

| | Verlagerungen – Bauart GT | | | | Verlagerungen – Bauart HEW Compact | | | | | | | | | | | | | |
|---|---|---|---|---|---|---|---|---|---|---|---|---|---|---|---|---|---|---|
| BoWex® Größe | 28 | 38 | 48 | 65 | 42-130 | | | 65-180 | | | 80-225 | | | 100-305 | | | 125-365 | | |
| | | | | | T50 | T65 | T70 | T50 | T65 | T70 | T50 | T65 | T70 | T50 | T65 | T70 | T40 | T52 | T65 |
| max. Axialverlagerung $\Delta K_a$ [mm] | ± 1 | ± 1 | ± 1 | ± 1 | ± 2 | | | ± 2 | | | ± 2 | | | ± 2 | | | ± 2 | | |
| max. Radialverlagerung bei n=1500 1/min $\Delta K_r$ [mm] | ± 1 | ± 1 | ± 1,4 | ± 1,4 | ± 1,1 | ± 1 | ± 0,5 | ± 1,6 | ± 1,5 | ± 0,7 | ± 1,8 | ± 1,7 | ± 2,2 | ± 2,2 | ± 2 | ± 1 | ± 2,5 | ± 2,3 | ± 1,1 |
| max. Radialverlagerung bei n=3000 1/min $\Delta K_r$ [mm] | ± 0,6 | ± 0,6 | ± 1 | ± 1 | ± 0,55 | ± 0,5 | ± 0,25 | ± 0,8 | ± 0,75 | ± 0,35 | ± 0,9 | ± 0,85 | ± 1,1 | ± 1,1 | ± 1 | ± 0,5 | ± 1,25 | ± 1,15 | ± 0,55 |
| max. Winkelverlagerung bei n=1500 1/min $\Delta K_w$ [Grad] | ± 1 | ± 1 | ± 0,9 | ± 0,9 | ± 1 | ± 0,75 | ± 0,5 | ± 1 | ± 0,75 | ± 0,5 | ± 1 | ± 0,75 | ± 1 | ± 1 | ± 0,75 | ± 0,5 | ± 1 | ± 0,75 | ± 0,5 |
| max. Winkelverlagerung bei n=3000 1/min $\Delta K_w$ [Grad] | ± 0,7 | ± 0,7 | ± 0,6 | ± 0,6 | ± 0,5 | ± 0,4 | ± 0,25 | ± 0,5 | ± 0,4 | ± 0,25 | ± 0,5 | ± 0,4 | ± 0,25 | ± 0,5 | ± 0,25 | ± 0,25 | ± 0,5 | ± 0,4 | ± 0,25 |

Die angegebenen zulässigen Verlagerungswerte der BoWex®-Kupplungen stellen allgemeine Richtwerte dar unter Berücksichtigung der Kupplungsbelastung bis zum Nenndrehmoment $T_{KN}$ der Kupplung. Bei abweichenden Betriebsbedingungen fordern Sie bitte unser BoWex®-Verlagerungsdatenblatt KTR-N 20140 an.
Die Verlagerungsangaben dürfen jeweils nur einzeln, bei gleichzeitigem Auftreten nur anteilmäßig genutzt werden. Bei der Kupplungsmontage ist darauf zu achten, dass das E-Maß genau eingehalten wird, damit die Kupplung im Einsatz axial beweglich bleibt. Sie finden unsere ausführlichen Montageanleitungen auf unserer Homepage www.ktr.com.

## Zylindrische Bohrungen, Kegel-/Zollbohrungen siehe IEC-Normmotor - Zuordnung

**Lagerprogramm zylindrische Fertigbohrungen [mm] H7 Passfedernut DIN 6885 Bl. 1 [JS9] und Gewindestift**

| BoWex® Größe | un-/vorge-bohrt | Ø8 | Ø10 | Ø11 | Ø12 | Ø14 | Ø15 | Ø16 | Ø17 | Ø18 | Ø19 | Ø20 | Ø22 | Ø24 | Ø25 | Ø28 | Ø30 | Ø32 | Ø35 | Ø38 | Ø40 | Ø42 | Ø45 | Ø48 | Ø50 | Ø55 | Ø60 | Ø65 | Ø70 | Ø75 |
|---|---|---|---|---|---|---|---|---|---|---|---|---|---|---|---|---|---|---|---|---|---|---|---|---|---|---|---|---|---|---|
| 14 | ●■ | ● | ● | ● | ● | ● | ● | | | | | | | | | | | | | | | | | | | | | | | |
| 19 | ●■ | | ● | ● | ● | ● | ● | ● | ● | ● | ●■ | ● | | | | | | | | | | | | | | | | | | |
| 24 | ●■ | | ● | ● | ● | ●■ | ● | ● | ● | ● | ●■ | ●■ | ● | ●■ | ● | | | | | | | | | | | | | | | |
| 28 | ●■ | | | | ● | ● | ● | ● | ● | ● | ● | ● | ● | ● | ● | ●■ | | | | | | | | | | | | | | |
| 32 | ●■ | | | | | | | ● | | ● | ● | ● | ● | ● | ● | ● | ● | ● | | | | | | | | | | | | |
| 38 | ●■ | | | | | | | ● | | ● | ● | ● | ● | ● | ● | ● | ● | ● | ● | ●■ | | | | | | | | | | |
| 42 | ●■ | | | | | | | | | ● | ● | ● | ● | ● | ● | ● | ● | ● | ● | ● | ● | ● | | | | | | | | |
| 48 | ●■ | | | | | | | | | | | ● | | | ● | ● | ● | ● | ● | ● | ● | ●■ | ● | ●■ | | | | | | |
| 65 | ●■ | | | | | | | | | | | | | | | | ●■ | ● | ●■ | ● | ●■ | ●■ | ●■ | ●■ | ●■ | ●■ | ●■ | ●■ | | |
| 80 | ● | | | | | | | | | | | | | | | | | | | | | | ● | | ● | ● | ● | ● | ● | ● |

● Standardlänge ■ Standard verlängert

**Lagerprogramm Kegel- und Zollbohrungen**

| | Kegel 1:5 | | | | | Kegel 1:8 | | | | | Zollbohrungen | | | | | | | | |
|---|---|---|---|---|---|---|---|---|---|---|---|---|---|---|---|---|---|---|---|
| Code<br>d +0,05<br>b JS9<br>t +0,2 | A-10<br>9,85<br>2 | B-17<br>16,85<br>3 | C-20<br>19,85<br>4 | D-25<br>24,85<br>5 | E-30<br>29,85<br>6 | N/1<br>9,7<br>2,4 | N1d<br>14<br>3 | N/2<br>17,28<br>3,2 | N/2a<br>17,28<br>4 | N/3<br>22<br>3,99 | Ta<br>12,7<br>3,17<br>14,3 | DNC<br>13,45<br>3,17<br>14,9 | Ed<br>15,87<br>4,75<br>18,1 | A<br>19,05<br>4,78<br>21,3 | G<br>22,22<br>4,75<br>24,7 | F<br>22,22<br>6,38<br>25,2 | Bs<br>25,38<br>6,37<br>28,3 | Hs<br>25,4<br>6,35<br>28,7 | K<br>31,75<br>7,93<br>35,4 |
| 14 | ● | | | | | ● | | | | | | | ● | | | | | | |
| 19 | | ● | | | | ● | | | | | | | ● | | | | | | |
| 24 | ● | ● | | | | ● | | ● | ● | | ● | | | ● | ● | | | | |
| 28 | ● | ● | | | | ● | ● | ● | ● | ● | | | | ● | | | | | |
| 32 | | ● | | | | | | | | | | | | | | | | ● | |
| 38 | | ● | | | | | | ● | ● | | | | | ● | | | | | |
| 42 | | ● | | ● | | | | ● | ● | ● | | | | ● | | ● | ● | | |
| 48 | | | | | | | | | | | | | | | | | | | |
| 65 | | | | | | | | | | | | | | | | | | | ● |

Weitere Abmessungen auf Anfrage.

**BoWex®-Kupplungen für IEC-Normmotoren Schutzart IP 54/IP 55**

| Drehstrom-motor Baugröße | Motorleistung bei 50 Hz n = 3000 [1/min] | | | Motorleistung bei 50 Hz n = 1500 [1/min] | | | Motorleistung bei 50 Hz n = 1000 [1/min] | | | Zylindrische Wellenenden d x l [mm] | |
|---|---|---|---|---|---|---|---|---|---|---|---|
| | kW | T [Nm] | BoWex®-Kupplung | kW | T [Nm] | BoWex®-Kupplung | kW | T [Nm] | BoWex®-Kupplung | 3000 ≤ 1500 | |
| 56 | 0,09 | 0,32 | | 0,06 | 0,43 | | 0,037 | 0,43 | | 9 x 20 | |
| | 0,12 | 0,41 | | 0,09 | 0,64 | | 0,045 | 0,52 | | | |
| 63 | 0,18 | 0,62 | 14 | 0,12 | 0,88 | 14 | 0,06 | 0,72 | 14 | 11 x 23 | |
| | 0,25 | 0,86 | | 0,18 | 1,3 | | 0,09 | 1,1 | | | |
| 71 | 0,37 | 1,3 | | 0,25 | 1,8 | | 0,18 | 2,0 | | 14 x 30 | |
| | 0,55 | 1,9 | | 0,37 | 2,5 | | 0,25 | 2,7 | | | |
| 80 | 0,75 | 2,5 | 19 | 0,55 | 3,7 | 19 | 0,37 | 3,9 | 19 | 19 x 40 | |
| | 1,1 | 3,7 | | 0,75 | 5,1 | | 0,55 | 5,8 | | | |
| 90 S | 1,5 | 5,0 | 24 | 1,1 | 7,5 | 24 | 0,75 | 8,0 | 24 | 24 x 50 | |
| 90 L | 2,2 | 7,4 | | 1,5 | 10 | | 1,1 | 12 | | | |
| 100 L | 3 | 9,8 | | 2,2 | 15 | | 1,5 | 15 | | 28 x 60 | |
| | | | 28 | 3 | 20 | 28 | | | 28 | | |
| 112 M | 4 | 13 | | 4 | 27 | | 2,2 | 22 | | | |
| 132 S | 5,5 | 18 | | 5,5 | 36 | | 3 | 30 | | 38 x 80 | |
| | 7,5 | 25 | 38 | | | 38 | | | 38 | | |
| 132 M | | | | 7,5 | 49 | | 4 | 40 | | | |
| | | | | | | | 5,5 | 55 | | | |
| 160 M | 11 | 36 | | 11 | 72 | | 7,5 | 75 | | 42 x 110 | |
| | 15 | 49 | 42 | | | 42 | | | 42 | | |
| 160 L | 18,5 | 60 | | 15 | 98 | | 11 | 108 | | | |
| 180 M | 22 | 71 | 48 | 18,5 | 121 | 48 | | | 48 | 48 x 110 | |
| 180 L | | | | 22 | 144 | | 15 | 148 | | | |
| 200 L | 30 | 97 | | 30 | 196 | | 18,5 | 181 | | 55 x 110 | |
| | 37 | 120 | | | | | 22 | 215 | | | |
| 225 S | | | | 37 | 240 | 65 | | | 65 | 55 x 110 | 60 x 140 |
| 225 M | 45 | 145 | 65 | 45 | 292 | | 30 | 293 | | | |
| 250 M | 55 | 177 | | 55 | 356 | | 37 | 361 | | 60 x 140 | 65 x 140 |
| 280 S | 75 | 241 | | 75 | 484 | | 45 | 438 | | | 75 x 140 |
| 280 M | 90 | 289 | | 90 | 581 | 80 | 55 | 535 | 80 | | |
| 315 S | 110 | 353 | | 110 | 707 | | 75 | 727 | | | |
| 315 M | 132 | 423 | | 132 | 849 | | 90 | 873 | | | 80 x 170 |
| | 160 | 513 | 80 | 160 | 1030 | 100 | 110 | 1070 | 100 | 65 x 140 | |
| 315 L | 200 | 641 | | 200 | 1290 | | 132 | 1280 | | | |
| | | | | | | | 160 | 1550 | | | |
| 315 | 250 | 801 | | 250 | 1610 | | 200 | 1930 | 125 | | 85 x 170 |
| | 315 | 1010 | 100 | 315 | 2020 | 125 | 250 | 2420 | | | |
| 355 | 355 | 1140 | | 355 | 2280 | | 315 | 3040 | - | 75 x 140 | 95 x 170 |
| | 400 | 1280 | 125 | 400 | 2560 | | | | | | |

Drehmoment T ≙ Nenndrehmoment laut Siemens-Katalog.

# BoWex® junior und junior M
# Bogenzahn-Kupplung®

## Steckkupplung aus Kunststoff (2-teilig und 3-teilig)

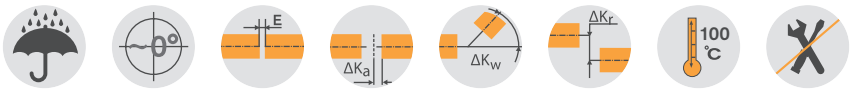


### Bauteile

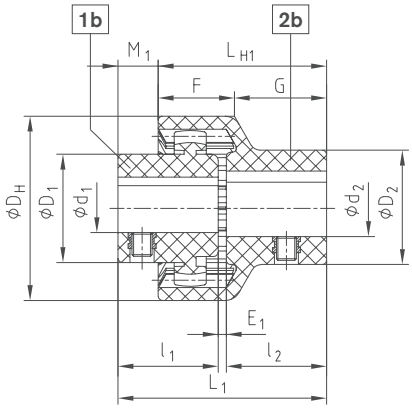


Bauart junior Steckkupplung (2-teilig)

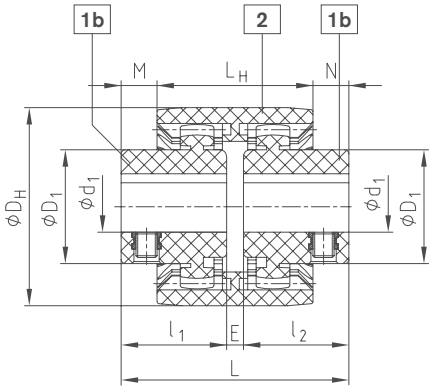


Bauart junior M-Kupplung (3-teilig)

**BoWex® junior Steckkupplung (2-teilig) und BoWex® junior M (3-teilig)**

| Größe | Drehmoment [Nm] | | Fertigbohrung | | | | Abmessungen [mm] | | | | | | | | | | | | max. Drehzahl [1/min] |
|---|---|---|---|---|---|---|---|---|---|---|---|---|---|---|---|---|---|---|---|
| | | | Nabe Teil 1b [1] | | Steckhülse Teil 2b [1] | | $D_H$ | $l_1, l_2$ | $E_1$ | $L_1$ | $L_{H1}$ | $M_1$ | F | G | E | L | $L_H$ | M, N | |
| | $T_{KN}$ | $T_{K\,max.}$ | $d_1$ [1] | $D_1$ | $d_2$ [1] | $D_2$ | | | | | | | | | | | | | |
| 14 M-14 | 5 | 10 | Ø6, Ø7, Ø8, Ø9 | 22 | Ø6, Ø7, Ø8 | 22 | 40 | 23 | 2 | 48 | 40 | 8 | 18,5 | 21,5 | 4 | 50 | 37 | 6,5 | 6000 |
| | | | Ø10, Ø11 | 25 | Ø10, Ø11 | 25 | | | | | | | | | | | | | |
| | | | Ø12, Ø14 | 26 | Ø12, Ø14 | 26 | | | | | | | | | | | | | |
| 19 M-19 | 8 | 16 | Ø10, Ø11, Ø12, Ø14 | 27 | Ø12, Ø14, Ø15, Ø16 | 29 | 47 | 25 | 2 | 52 | 42 | 10 | 19,0 | 23,0 | 4 | 54 | 37 | 8,5 | 6000 |
| | | | Ø15, Ø16 | 30 | | | | | | | | | | | | | | | |
| | | | Ø19 | 32 | Ø19 | 35 | | | | | | | | | | | | | |
| 24 M-24 | 12 | 24 | Ø10, Ø11, Ø12 | 26 | Ø14, Ø16 | 32 | 53 | 26 | 2 | 54 | 45 | 9 | 21,5 | 23,5 | 4 | 56 | 41 | 7,5 | 6000 |
| | | | Ø14, Ø15, Ø16 | 32 | | | | | | | | | | | | | | | |
| | | | Ø18, Ø19, Ø20 | 36 | Ø19, Ø20 | 36 | | | | | | | | | | | | | |
| | | | Ø24 | 38 | Ø24 | 40 | | | | | | | | | | | | | |

[1] Fertigbohrungen mit Toleranz +0,05/-0,1; Passfedernuten ±0,08

| Bestell-beispiel: | BoWex® junior 19 | $d_1$ Ø19 | $d_2$ Ø14 |
|---|---|---|---|
| | Kupplungsgröße 2-teilige Bauart oder BoWex® junior M-19 3-teilige Bauart | Fertigbohrung | Fertigbohrung |

# BoWex® M, I
# Bogenzahn-Kupplung®

## Kompakt und wartungsfrei

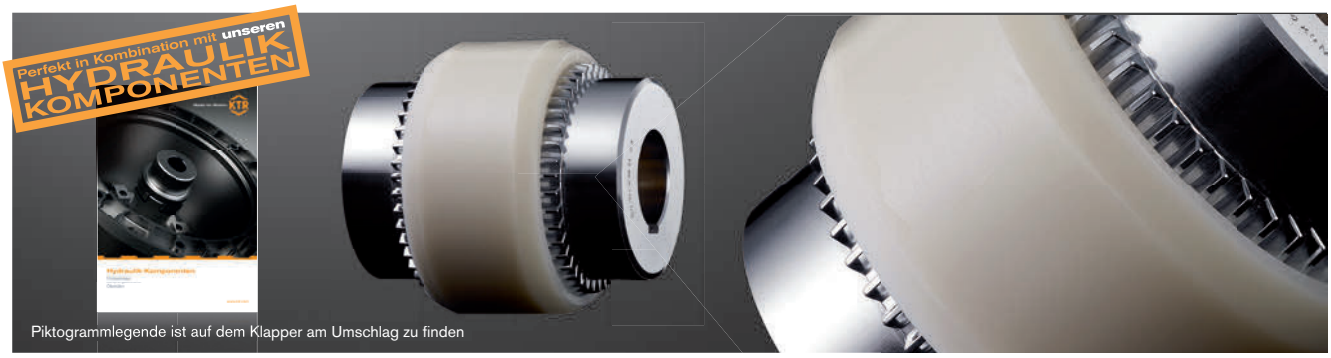


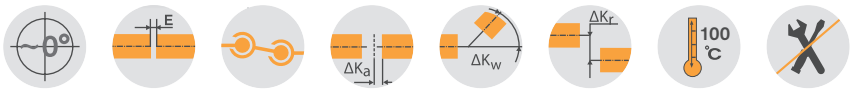


### Bauteile

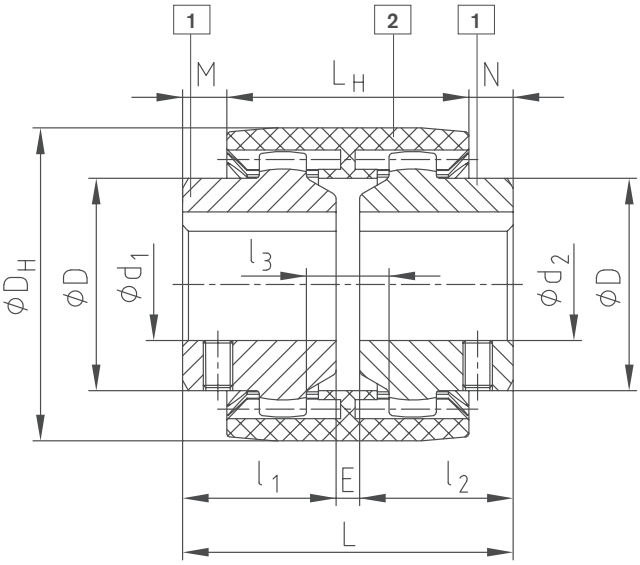


**Bauart M**

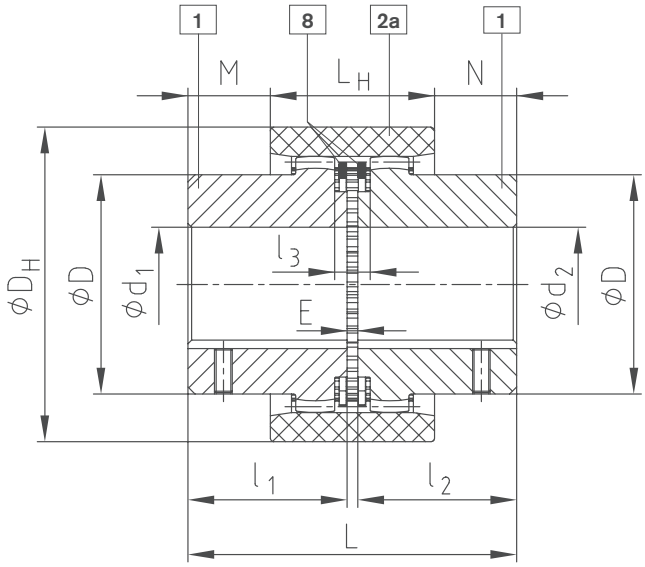


**Bauart I**

| BoWex® Bauart M, Bauart I | | | | | | | | | | | | | | | | | | | | | | | |
|---|---|---|---|---|---|---|---|---|---|---|---|---|---|---|---|---|---|---|---|---|---|---|---|
| Größe | Drehmoment [Nm] | | | Fertigbohrung $d_1$, $d_2$ | | Abmessungen [mm] | | | | | | | | | | | Gewicht bei max. Bohrung [kg] | | | Massenträgheitsmoment J bei max. Bohrung [kgcm²] | | |
| | $T_{KN}$ | $T_{K\,max.}$ | $T_{KW}$ | vorgebohrt | max. | $l_1$, $l_2$ | E | L | $L_H$ | M, N | $l_3$ | D | $D_H$ | Kopfkreis-Ø$D_Z$ Nabe | Anzahl Zähne | Nabe verl. max. $l_1$, $l_2$ | Hülse | Nabe | Gesamt | Hülse | Nabe | Gesamt |
| M-14 | 10 | 30 | 5 | - | 15 | 23 | 4 | 50 | 37 | 6,5 | 10 | 25 | 40 | 33 | 20 | 40 | 0,03 | 0,07 | 0,1 | 0,08 | 0,09 | 0,26 |
| M-19 | 16 | 48 | 8 | - | 20 | 25 | 4 | 54 | 37 | 8,5 | 10 | 32 | 47 | 39 | 24 | 40 | 0,03 | 0,1 | 0,23 | 0,15 | 0,16 | 0,47 |
| M-24 | 20 | 60 | 10 | - | 24 | 26 | 4 | 56 | 41 | 7,5 | 14 | 36 | 53 | 45 | 28 | 50 | 0,04 | 0,14 | 0,32 | 0,21 | 0,36 | 0,93 |
| M-28 | 45 | 135 | 23 | - | 28 | 40 | 4 | 84 | 46 | 19 | 13 | 44 | 65 | 54 | 34 | 55 | 0,08 | 0,33 | 0,74 | 0,65 | 1,22 | 3,09 |
| M-32 | 60 | 180 | 30 | - | 32 | 40 | 4 | 84 | 48 | 18 | 13 | 50 | 75 | 63 | 40 | 55 | 0,09 | 0,43 | 0,95 | 1,14 | 2,17 | 5,48 |
| M-38 | 80 | 240 | 40 | - | 38 | 40 | 4 | 84 | 48 | 18 | 13 | 58 | 83 | 69 | 44 | 60 | 0,13 | 0,55 | 1,23 | 1,58 | 3,55 | 8,68 |
| M-42 | 100 | 300 | 50 | - | 42 | 42 | 4 | 88 | 50 | 19 | 13 | 65 | 92 | 78 | 50 | 60 | 0,14 | 0,68 | 1,5 | 2,32 | 5,98 | 14,28 |
| M-48 | 140 | 420 | 70 | - | 48 | 50 | 4 | 104 | 50 | 27 | 13 | 68 | 95 | 78 | 50 | 60 | 0,23 | 0,79 | 1,81 | 3,9 | 7,22 | 18,34 |
| M-65 | 380 | 1140 | 190 | 21 | 65 | 55 | 4 | 114 | 68 | 23 | 16 | 96 | 132 | 110 | 42 | 70 | 0,55 | 1,9 | 4,35 | 21,2 | 31,8 | 84,8 |
| I-80 | 700 | 2100 | 350 | 31 | 90 | 90 | 6 | 186 | 93 | 46,5 | 20 | 124 | 178 | 145 | 46 | - | 1,13 | 5,2 | 11,53 | 68,9 | 150,8 | 370,5 |
| I-100 | 1200 | 3600 | 600 | 38 | 100 | 110 | 8 | 228 | 102 | 63 | 22 | 152 | 210 | 176 | 48 | - | 1,78 | 9,37 | 20,52 | 158,6 | 401,3 | 961,2 |
| I-125 | 2500 | 7500 | 1250 | 45 | 125 | 140 | 10 | 290 | 134 | 78 | 30 | 192 | 270 | 225 | 54 | - | 3,88 | 19,44 | 42,76 | 562,9 | 1362,3 | 3287,5 |

| **Bestell-beispiel:** | BoWex® M-28 | $d_1$ Ø20 | $d_2$ Ø28 |
|---|---|---|---|
| | Kupplungsgröße und Bauart | Fertigbohrung H7<br>Nute DIN 6885 Bl. 1 (JS9) | Fertigbohrung H7<br>Nute DIN 6885 Bl. 1 (JS9) |

# BoWex® M...C
# Bogenzahn-Kupplung®

## Kompakt und wartungsfrei

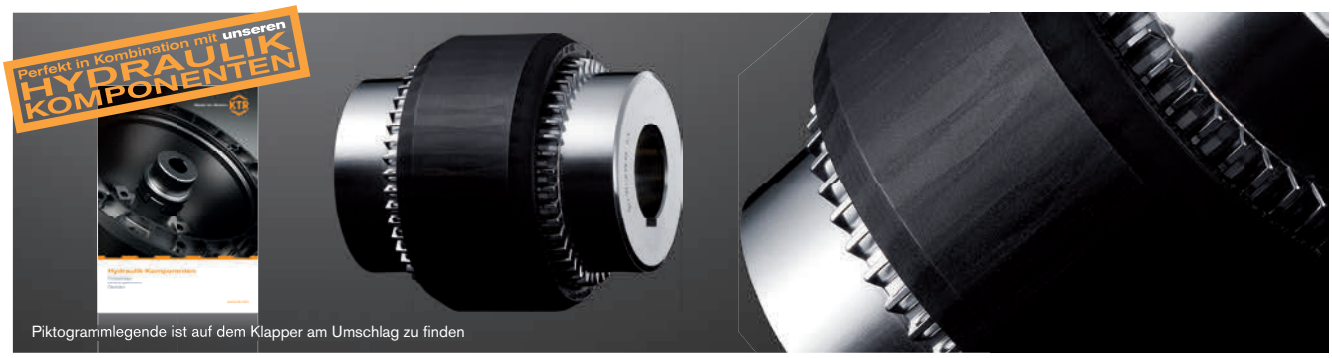


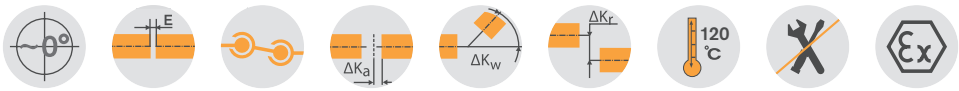


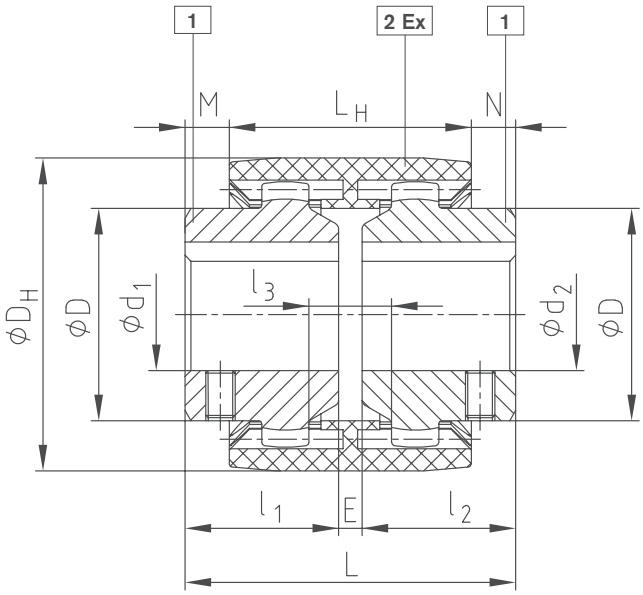


**Bauart M...C** Ex

| BoWex® Bauart M...C Ex | | | | | | | | | | | | | | | | | | | | | | |
|---|---|---|---|---|---|---|---|---|---|---|---|---|---|---|---|---|---|---|---|---|---|---|
| Größe | Drehmoment [Nm] | | | Fertigbohrung $d_1$, $d_2$ | | Abmessungen [mm] | | | | | | | | | | | Gewicht bei max. Bohrung [kg] | | | Massenträgheitsmoment J bei max. Bohrung [kgcm²] | | |
| | $T_{KN}$ | $T_{K\,max.}$ | $T_{KW}$ | vorgebohrt | max. | $l_1$, $l_2$ | E | L | $L_H$ | M, N | $l_3$ | D | $D_H$ | Kopfkreis-ØDZ Nabe | Anzahl Zähne | Nabe verl. max. $l_1$, $l_2$ | Hülse | Nabe | Gesamt | Hülse | Nabe | Gesamt |
| M-14C | 15 | 45 | 7,5 | - | 15 | 23 | 4 | 50 | 37 | 6,5 | 10 | 25 | 40 | 33 | 20 | 40 | 0,03 | 0,07 | 0,1 | 0,08 | 0,09 | 0,26 |
| M-19C | 24 | 72 | 12 | - | 20 | 25 | 4 | 54 | 37 | 8,5 | 10 | 32 | 47 | 39 | 24 | 40 | 0,03 | 0,1 | 0,23 | 0,15 | 0,16 | 0,47 |
| M-24C | 30 | 90 | 15 | - | 24 | 26 | 4 | 56 | 41 | 7,5 | 14 | 36 | 53 | 45 | 28 | 50 | 0,04 | 0,14 | 0,32 | 0,21 | 0,36 | 0,93 |
| M-28C | 70 | 210 | 35 | - | 28 | 40 | 4 | 84 | 46 | 19 | 13 | 44 | 65 | 54 | 34 | 55 | 0,08 | 0,33 | 0,74 | 0,65 | 1,22 | 3,09 |
| M-32C | 90 | 270 | 45 | - | 32 | 40 | 4 | 84 | 48 | 18 | 13 | 50 | 75 | 63 | 40 | 55 | 0,09 | 0,43 | 0,95 | 1,14 | 2,17 | 5,48 |
| M-38C | 120 | 360 | 60 | - | 38 | 40 | 4 | 84 | 48 | 18 | 13 | 58 | 83 | 69 | 44 | 60 | 0,13 | 0,55 | 1,23 | 1,58 | 3,55 | 8,68 |
| M-48C | 200 | 600 | 100 | - | 48 | 50 | 4 | 104 | 50 | 27 | 13 | 68 | 95 | 78 | 50 | 60 | 0,23 | 0,79 | 1,81 | 3,9 | 7,22 | 18,34 |
| M-65C | 560 | 1680 | 280 | 21 | 65 | 55 | 4 | 114 | 68 | 23 | 16 | 96 | 132 | 110 | 42 | 70 | 0,55 | 1,9 | 4,35 | 21,2 | 31,8 | 84,8 |
| M-80C | 1000 | 3000 | 500 | 31 | 90 | 90 | 6 | 186 | 93 | 46,5 | 20 | 124 | 178 | 145 | 46 | - | 1,13 | 5,2 | 11,53 | 68,9 | 150,8 | 370,5 |

| Bestell-beispiel: | BoWex® M-28C | $d_1$ Ø20 | $d_2$ Ø28 |
|---|---|---|---|
| | Kupplungsgröße und Bauart | Fertigbohrung H7<br>Nute DIN 6885 Bl. 1 (JS9) | Fertigbohrung H7<br>Nute DIN 6885 Bl. 1 (JS9) |

# BoWex® AS und Spez.-I
# Bogenzahn-Kupplung®

## Kompakt und wartungsfrei

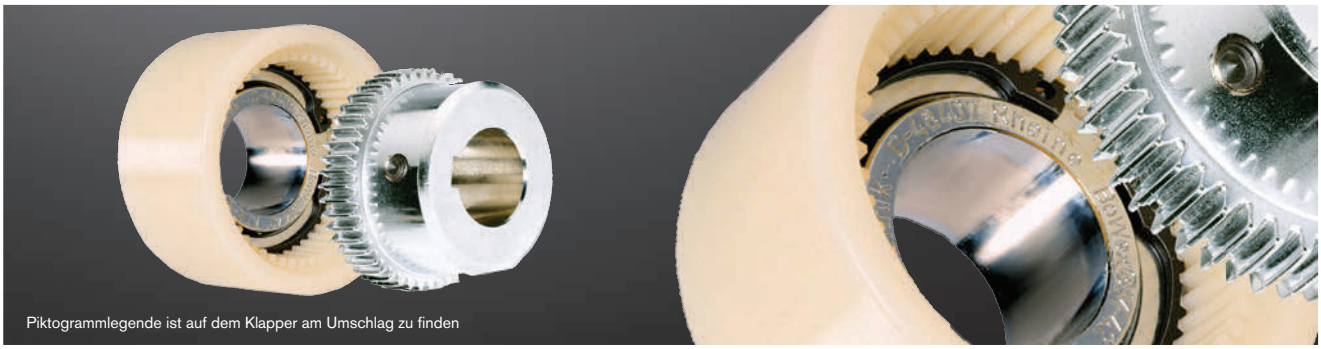


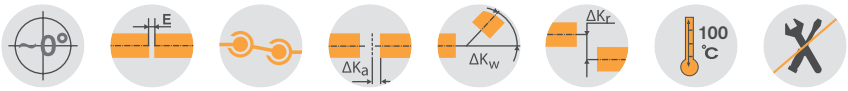


### Bauteile

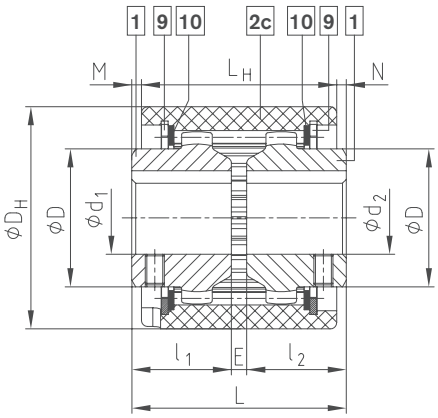


Bauart AS

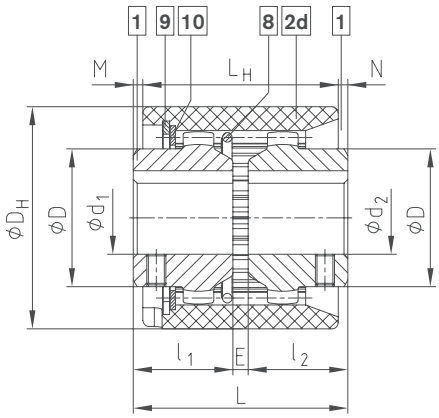


Bauart Spez.-I

| BoWex® Bauart AS und Bauart Spez.-I | | | | | | | | | | | | | | | | | | |
|---|---|---|---|---|---|---|---|---|---|---|---|---|---|---|---|---|---|---|
| Größe | Vorbohrung | | Fertigbohrung $d_1$, $d_2$ | | Abmessungen [mm] | | | | | | | | Gewicht bei max. Bohrung [kg] | | | Massenträgheitsmoment J bei max. Bohrung [kgcm²] | | |
| | unge-bohrt | vorge-bohrt | | max. | $l_1$, $l_2$ | E | L | $L_H$ | M, N | D | $D_H$ | Nabe verl. max. $l_1$, $l_2$ | Hülse | Nabe | Gesamt | Hülse | Nabe | Gesamt |
| 24 | x | - | Fertigbohrungen siehe Lagerprogramm | 24 | 26 | 4 | 56 | 51 | 2,5 | 36 | 58 | 50 | 0,11 | 0,14 | 0,39 | 0,38 | 0,36 | 1,10 |
| 28 | x | - | | 28 | 40 | 4 | 84 | 56 | 14 | 44 | 70 | 55 | 0,16 | 0,33 | 0,82 | 1,54 | 1,22 | 3,98 |
| 32 | x | - | | 32 | 40 | 4 | 84 | 58 | 13 | 50 | 84 | 55 | 0,21 | 0,43 | 1,07 | 2,75 | 2,17 | 7,09 |
| 45 | x | - | | 45 | 42 | 4 | 88 | 60 | 14 | 65 | 100 | 60 | 0,27 | 0,63 | 1,53 | 5,49 | 5,66 | 16,81 |
| 65 | - | 21 | | 65 | 55 | 4 | 114 | 84 | 15 | 96 | 140 | 70 | 0,84 | 2,10 | 5,00 | 29,83 | 43,96 | 117,8 |
| 80 | - | 31 | | 90 | 90 | 6 | 186 | 93 | 46,5 | 124 | 178 | - | 1,30 | 5,20 | 11,70 | 83,20 | 150,8 | 384,8 |
| 100 | - | 38 | | 100 | 110 | 8 | 228 | 102 | 63 | 152 | 210 | - | 2,05 | 9,40 | 20,80 | 184,4 | 401,3 | 987,0 |
| 125 | - | 45 | | 125 | 140 | 10 | 290 | 134 | 78 | 192 | 270 | - | 4,32 | 19,44 | 43,10 | 620,0 | 1362,3 | 3344,6 |

Leistungsdaten siehe Seite 88.

| Bestell-beispiel: | BoWex® 32 AS | $d_1$ Ø32 | $d_2$ Ø32 |
|---|---|---|---|
| | Kupplungsgröße und Bauart AS oder Spez.-I | Fertigbohrung H7 Nute DIN 6885 Bl. 1 (JS9) | Fertigbohrung H7 Nute DIN 6885 Bl. 1 (JS9) |

# BoWex® SG, SSR und Spez.-I/CD Bogenzahn-Kupplung®

## Staubgeschützte Variante

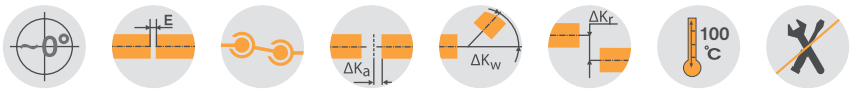


| BoWex® Bauart SG mit Staubschutzringen | | | | | | | | | | | | |
|---|---|---|---|---|---|---|---|---|---|---|---|---|
| Größe | Vorbohrung | | Fertigbohrung | | Abmessungen [mm] | | | | | | | |
| | unge-bohrt | vorge-bohrt | min. | max. | $l_1, l_2$ | E | L | $L_H$ | M, N | D | $D_H$ | Nabe verl. max. $l_1, l_2$ |
| 24 SG | x | - | 10 | 24 | 36 | 4 | 76 | 51 | 12,5 | 36 | 58 | 50 |
| 28 SG | x | - | 10 | 28 | 40 | 4 | 84 | 56 | 14 | 44 | 70 | 55 |
| 32 SG | x | - | 12 | 32 | 40 | 4 | 84 | 58 | 13 | 50 | 84 | 55 |
| 45 SG | x | - | 20 | 45 | 42 | 4 | 88 | 60 | 14 | 65 | 100 | 60 |
| 65 SG | - | 21 | 30 | 65 | 70 | 4 | 144 | 84 | 30 | 96 | 140 | - |
| 80 SG | - | 31 | 35 | 90 | 90 | 6 | 186 | 93 | 46,5 | 122 | 175 | - |
| 100 SG | - | 38 | 40 | 100 | 110 | 8 | 228 | 102 | 63 | 150 | 210 | - |
| 125 SG | - | 45 | 50 | 125 | 140 | 10 | 290 | 134 | 78 | 190 | 270 | - |

Gewindestifte nur bei fertiggebohrten Naben.

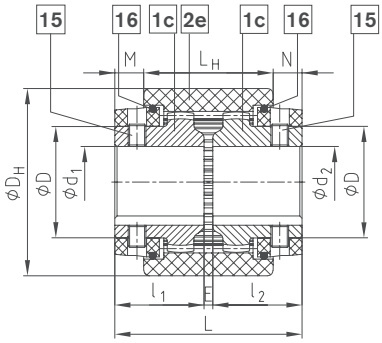


| BoWex® Bauart SSR mit Seegerstützringen | | | | | | | | | | | | |
|---|---|---|---|---|---|---|---|---|---|---|---|---|
| Größe | Vorbohrung | | Fertigbohrung | | Abmessungen [mm] | | | | | | | |
| | unge-bohrt | vorge-bohrt | min. | max. | $l_1, l_2$ | E | L | $L_H$ | M, N | D | $D_H$ | Nabe verl. max. $l_1, l_2$ |
| 24 SSR | x | - | 10 | 22 | 26 | 4 | 56 | 51 | 2,5 | 35 | 58 | 50 |
| 28 SSR | x | - | 10 | 26 | 40 | 4 | 84 | 56 | 14 | 42 | 70 | 55 |
| 32 SSR | x | - | 12 | 30 | 40 | 4 | 84 | 58 | 13 | 48 | 84 | 55 |
| 45 SSR | x | - | 20 | 42 | 42 | 4 | 88 | 60 | 14 | 63 | 100 | 60 |
| 65 SSR | - | 21 | 30 | 65 | 55 | 4 | 114 | 84 | 15 | 95 | 140 | 70 |
| 80 SSR | - | 31 | 35 | 90 | 90 | 6 | 186 | 93 | 46,5 | 120 | 175 | - |
| 100 SSR | - | 38 | 40 | 100 | 110 | 8 | 228 | 102 | 63 | 150 | 210 | - |
| 125 SSR | - | 45 | 50 | 125 | 140 | 10 | 290 | 134 | 78 | 190 | 270 | - |

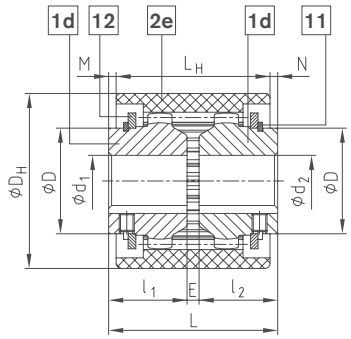


| BoWex® Bauart Spez.-I/CD | | | | | | | | | | | | | | | |
|---|---|---|---|---|---|---|---|---|---|---|---|---|---|---|---|
| Größe | Vorbohrung | | Fertigbohrung | | Abmessungen [mm] | | | | | | | | | | |
| | unge-bohrt | vorge-bohrt | min. | max. | L | $L_1$ | $L_H$ | E | $E_1$ | $l_2$ | $l_1$ | $D_H$ | D | M | N |
| 24 CD | x | - | 10 | 24 | 70 | 73,5 | 51 | 4 | 9,0 | 26 | 40 | 58 | 36 | 20 | 2,5 |
| 28 CD | x | - | 10 | 28 | 94,5 | 98 | 56 | 4 | 8,5 | 40 | 50,5 | 70 | 44 | 28 | 14 |
| 32 CD | x | - | 12 | 32 | 94,5 | - | 58 | 4 | 8,5 | 40 | 50,5 | 84 | 50 | 27 | 13 |
| 45 CD | x | - | 20 | 45 | 101,5 | - | 60 | 4 | 8,5 | 42 | 55,5 | 100 | 65 | 32 | 14 |
| 65 CD | - | 21 | 30 | 65 | 123 | - | 84 | 4 | 10 | 55 | 64 | 140 | 96 | 28,5 | 15 |
| 80 CD | - | 31 | 35 | 90 | 179 | - | 93 | 6 | 13 | 90 | 83 | 178 | 124 | 44 | 46,5 |

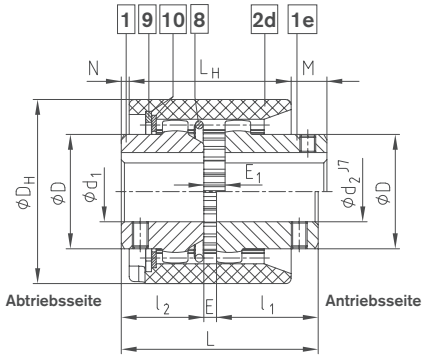


Bauart Spez.-I/CDB mit Sicherheitsbolzen bitte Maßblatt anfordern.
Leistungsdaten siehe Seite 88.



| Bestell-beispiel: | BoWex® 45 SG | $d_1$ Ø22 | $d_2$ Ø40 |
|---|---|---|---|
| | Kupplungsgröße und Bauart SG, SSR oder Spez.-I/CD | Fertigbohrung H7 Nute DIN 6885 Bl. 1 (JS9) | Fertigbohrung H7 Nute DIN 6885 Bl. 1 (JS9) |

# BoWex® SD / SD-D
# Bogenzahn-Kupplung®

## Schaltbare Kupplung (im Stillstand)

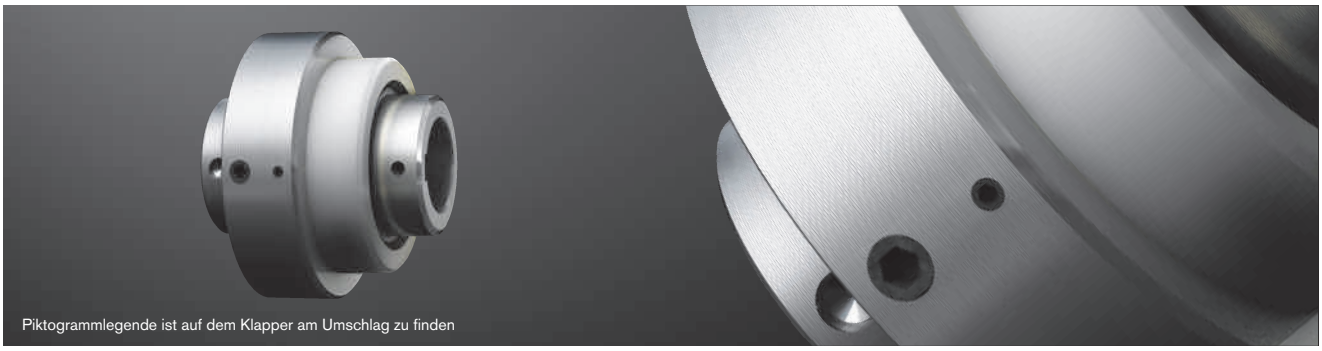


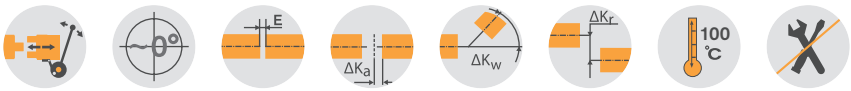


**BoWex® Bauart SD**

| Größe | Vorbohrung | | Fertigbohrung $d_1$, $d_2$ | | | Abmessungen [mm] | | | | | | | | | | | | Gewicht bei max. Bohrung [kg] | | Massenträgheitsmoment J bei max. Bohrung [kgcm²] | | Schaltkraft [N] |
|---|---|---|---|---|---|---|---|---|---|---|---|---|---|---|---|---|---|---|---|---|---|---|
| | unge-bohrt | vorge-bohrt | $d_1$ | $d_1$ max. | $d_2$ max. | E | $l_1$ | $l_2$ | L | $L_H$ | $l_3$ | M | W | N | D | $D_H$ | $D_A$ | Schaltnabe mit Hülse | Antriebs-nabe | Schaltnabe mit Hülse | Antriebs-nabe | |
| 24 SD | x | - | Fertigbohrungen siehe Lagerprogramm Seite 86 | 24 | 24 | 4 | 26 | 50 | 80 | 52 | 31 | 10 | 19 | 18 | 36 | 58 | 78 | 1,08 | 0,14 | 8,23 | 0,36 | 140 |
| 28 SD | x | - | | 28 | 28 | 4 | 40 | 55 | 99 | 57 | 33 | 21,5 | 21,5 | 20,5 | 44 | 70 | 88 | 1,50 | 0,33 | 15,62 | 1,22 | 180 |
| 32 SD | x | - | | 32 | 32 | 4 | 40 | 55 | 99 | 58 | 33 | 20,5 | 21,5 | 20,5 | 50 | 84 | 100 | 1,85 | 0,43 | 22,87 | 2,17 | 180 |
| 45 SD | x | - | | 45 | 45 | 4 | 42 | 60 | 106 | 63 | 37 | 21,5 | 22,5 | 21,5 | 65 | 100 | 125 | 2,56 | 0,68 | 46,07 | 5,66 | 250 |
| | | | | 48 | | | 50 | | 114 | | | 29,5 | | | | | | | 0,79 | | | |
| 65 SD | - | 21 | | 65 | 65 | 4 | 55 | 70 | 129 | 77 | 37 | 28 | 25 | 24 | 95 | 140 | 156 | 5,07 | 2,30 | 158,99 | 43,96 | 350 |
| 80 SD | - | 31 | | 90 | 90 | 6 | 90 | 90 | 186 | 96 | 47 | 56 | 35 | 34 | 124 | 175 | 195 | 10,60 | 5,20 | 523,7 | 150,8 | 350 |
| 100 SD | - | 38 | | 100 | 100 | 8 | 110 | 110 | 228 | 113 | 55 | 72 | 43 | 43 | 152 | 210 | 235 | 18,87 | 9,37 | 1350 | 401,3 | 400 |
| 125 SD | - | 45 | | 125 | 125 | 10 | 140 | 140 | 290 | 149 | 70 | 89 | 52 | 52 | 192 | 270 | 298 | 40,40 | 9,44 | 4919 | 1362,3 | 450 |

**Anschlussabmessungen am BoWex® SD - Schaltring (Teil 17) für Anbau: Schleifring SD1 (s. Katalog Seite 98), Schaltscheibe usw.**

| Größe | Abmessungen [mm] | | | |
|---|---|---|---|---|
| | $L_1$ | $L_2$ | z x G | s |
| 24 SD | 48 | 58 | 4 x M6 | 2 |
| 28 SD | 48 | 58 | 4 x M6 | 2 |
| 32 SD | 64 | 75 | 4 x M6 | 2 |
| 45 SD | 75 | 90 | 4 x M8 | 2 |
| 65 SD | 100 | 114 | 4 x M8 | 2 |
| 80 SD | 130 | 145 | 4 x M8 | 3 |
| 100 SD | 180 | 196 | 6 x M10 | 4 |
| 125 SD | 220 | 236 | 6 x M10 | 4 |

Leistungsdaten/Drehmomente vgl. Bauart M (Seite 88), max. Umfangsgeschwindigkeit v = 20 m/s, bezogen auf den Ø$D_A$
Weitere Größen auf Anfrage

| **Bestell-beispiel:** | BoWex® 32 SD | $d_1$ Ø32 | $d_2$ Ø32 |
|---|---|---|---|
| | Kupplungsgröße und Bauart | Fertigbohrung H7<br>Nute DIN 6885 Bl. 1 (JS9) | Fertigbohrung H7<br>Nute DIN 6885 Bl. 1 (JS9) |



Laufend aktualisierte Daten finden Sie in unserem Online-Katalog auf www.ktr.com

**Bauteile**

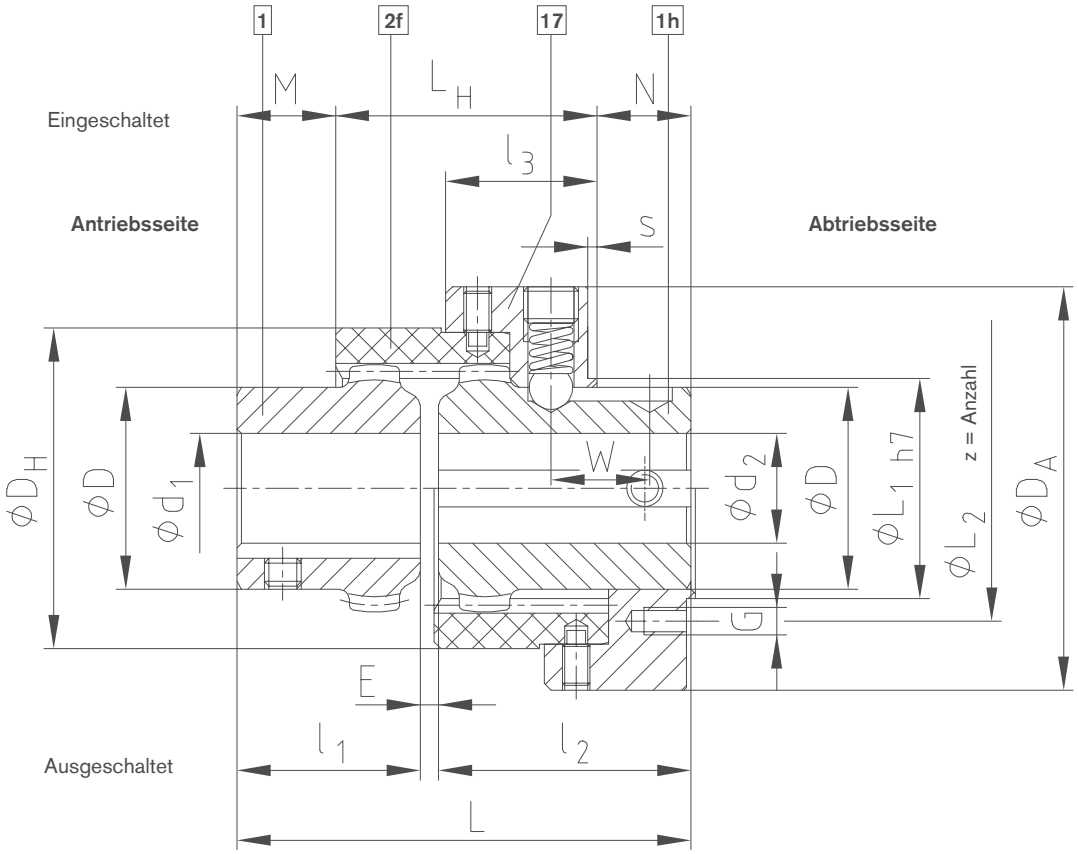


**BoWex® SD**

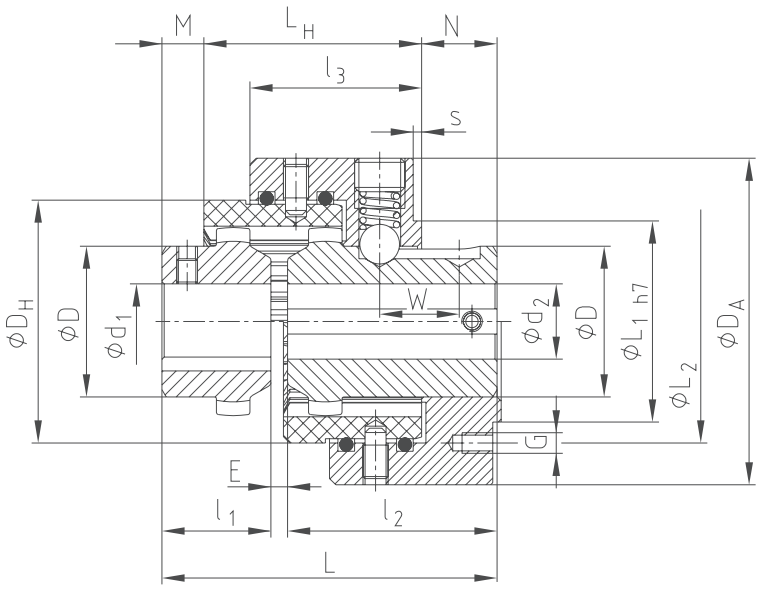


**BoWex® SD-D**

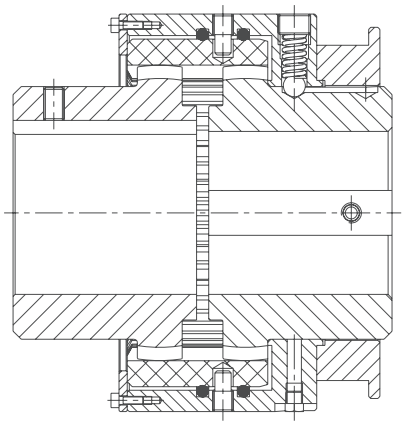

**BoWex® SD-D3**

## Schaltbare Kupplung mit Schaltgestänge (im Stillstand)

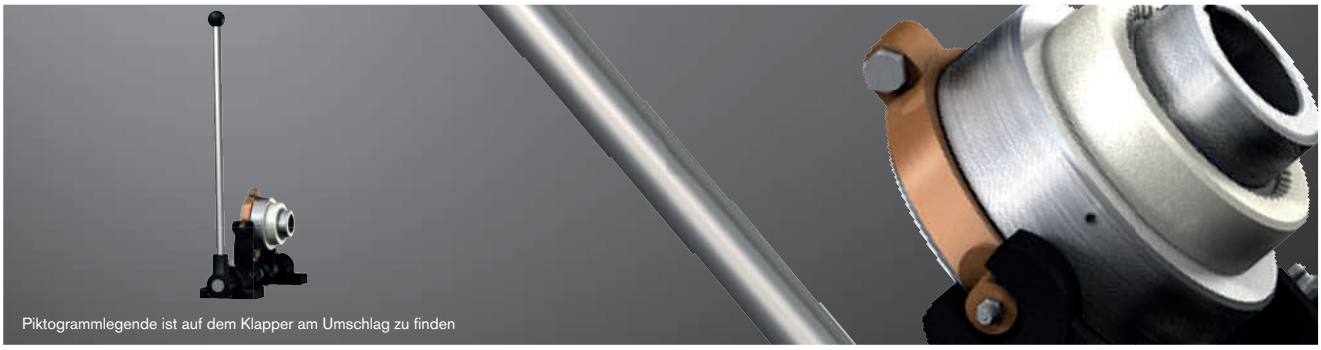

### BoWex® Bauart SD1 und Schleifring

| Größe | Fertigbohrung | | | Abmessungen [mm] | | | | | | | | | | | | | | | | | Schaltkraft [N] |
|---|---|---|---|---|---|---|---|---|---|---|---|---|---|---|---|---|---|---|---|---|---|
| | $d_1$ | $d_1$ max. | $d_2$ max. | E | $l_1$ | $l_2$ | L | $L_G$ | $l_4$ | $l_5$ | M | W | t | D | $D_H$ | $D_A$ | $D_1$ | $D_2$ ±0,1 (Nut) | $D_5$ | n ±0,1 (Nut) | |
| 24 SD1 | Fertigbohrungen siehe Lagerprogramm Seite 86 | 24 | 24 | 4 | 26 | 50 | 80 | 67 | 11 | 46 | 10 | 19 | 16 | 36 | 58 | 78 | 45 | 70,5 | 78 | 12,5 | 140 |
| 28 SD1 | | 28 | 28 | 4 | 40 | 55 | 99 | 72 | 11 | 48 | 21,5 | 21,5 | 16 | 44 | 70 | 88 | 45 | 70,5 | 78 | 12,5 | 180 |
| 32 SD1 | | 32 | 32 | 4 | 40 | 55 | 99 | 78 | 13,5 | 53 | 20,5 | 21,5 | 21 | 50 | 84 | 100 | 60 | 89,5 | 100 | 17,5 | 180 |
| 45 SD1 | | 45 | 45 | 4 | 42 | 60 | 106 | 84 | 14 | 58 | 21,5 | 22,5 | 22 | 65 | 100 | 125 | 70 | 112,5 | 125 | 18 | 250 |
| | | 48 | | | 50 | | 114 | | | | 29,5 | | | | | | | | | | |
| 65 SD1 | | 65 | 65 | 4 | 55 | 70 | 129 | 103 | 16 | 61 | 26 | 25 | 25 | 96 | 140 | 156 | 96 | 130,5 | 145 | 20,5 | 350 |
| 80 SD1 | | 90 | 90 | 6 | 90 | 90 | 186 | 124 | 18,5 | 75 | 56 | 35 | 29 | 124 | 175 | 195 | 125 | 164,5 | 182 | 25,5 | 350 |
| 100 SD1 | | 100 | 100 | 8 | 110 | 110 | 228 | 152 | 28 | 94 | 72 | 43 | 39 | 152 | 210 | 235 | 174 | 210,5 | 230 | 30,5 | 400 |
| 125 SD1 | | 125 | 125 | 10 | 140 | 140 | 290 | 193 | 30,5 | 114 | 89 | 52 | 44 | 192 | 270 | 298 | 214 | 250,5 | 275 | 35,5 | 450 |

### BoWex® Bauart SD1 - Schaltgestänge

| Größe | Schalt-gestänge Größe | Schleifring Größe | Abmessungen [mm] | | | | | | | | | | | | | | | | Abmessungen bei $m_1$ max. | | |
|---|---|---|---|---|---|---|---|---|---|---|---|---|---|---|---|---|---|---|---|---|---|
| | | | a | b | c | d | $d_3$ | $d_4$ | e | F | $g_1$ | $L_2$ | $L_3$ | m | $m_1$ min. | $m_1$ max. | A | B | $m_3$ | $m_4$ | $m_5$ |
| 24 SD1 | 1 | 1.1 | 110 | 50 | 18 | 20 | 11 | 16 | 30 | 70 | 55 | 320 | 400 | 75 | 180 | 190 | 90 | 114 | 20 | 55 | 16 |
| 28 SD1 | 1 | 1.1 | | | | | | | | | | | | | | | | | | | |
| 32 SD1 | 2 | 2.2 | 140 | 60 | 25 | 25 | 13,5 | 20 | 40 | 97,5 | 60 | 430 | 450 | 100 | 240 | 270 | 111 | 151 | | 80 | 34 |
| 45 SD1 | 3 | 3.3 | | | | 30 | | | | 120 | 70 | 490 | 600 | | 280 | 310 | 140 | 180 | | 90 | 44 |
| 65 SD1 | 3 | 4.4 | | | | | | | | | | | | | | | 170 | 210 | | | |
| 80 SD1 | 4 | 5.5 | 160 | | | 35 | | 30 | 50 | 147,5 | | 565 | 750 | 120 | 321 | 365 | 200 | 244 | 30 | 100 | 54 |
| 100 SD1 | 5 | 6.6 | | | | 40 | | | 50 [1] | 190 | 80 | 630 | 1085 | | 365 | 410 | 250 | 300 | | 110 | 62 |
| 125 SD1 | 5 | 7.7 | | | | | | | | | | | | | - | | 300 | 350 | | | |

[1] = Bei durchgehender Grundplatte ist das Maß „e“ um min. 10 mm zu erhöhen. Entsprechend sind die Konsolen der An- und Abtriebsseiten anzupassen.
Auch in Ausfühung SD-D erhältlich. Weitere Größen auf Anfrage.

Leistungsdaten/Drehmomente vgl. Bauart M (Seite 88), max. Umfangsgeschwindigkeit v = 20 m/s, bezogen auf den Ø$D_A$

| Bestell-beispiel: | BoWex® 65 SD1 | $d_1$ Ø32 | $d_2$ Ø32 | 4.4 | 3 |
|---|---|---|---|---|---|
| | Kupplungsgröße und Bauart | Fertigbohrung H7 Nute DIN 6885 Bl. 1 (JS9) | | Schleifring Größe | Schaltgestänge Größe |

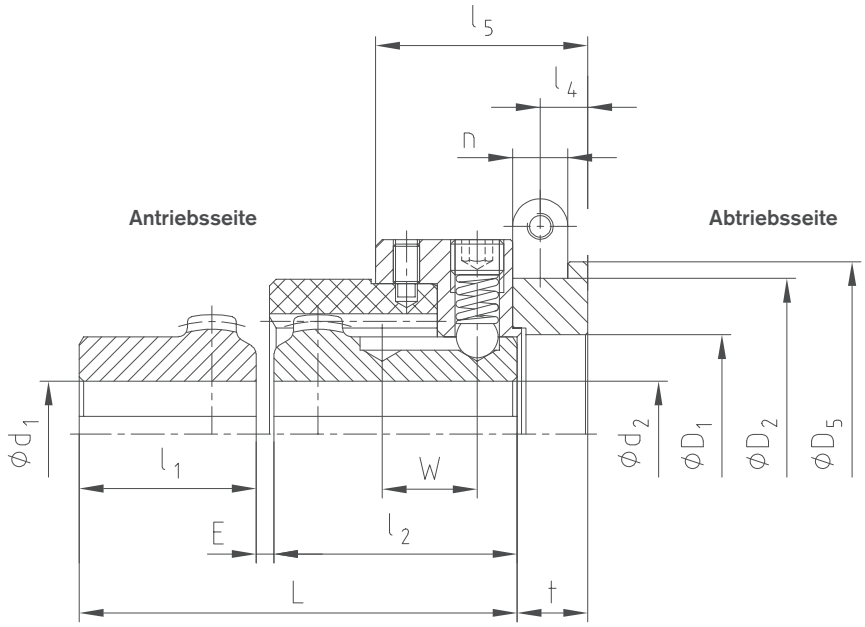
l5
l4
n
Antriebsseite
Abtriebsseite
ϕd1
l1
W
ϕd2
ϕD1
ϕD2
ϕD5
E
l2
L
t

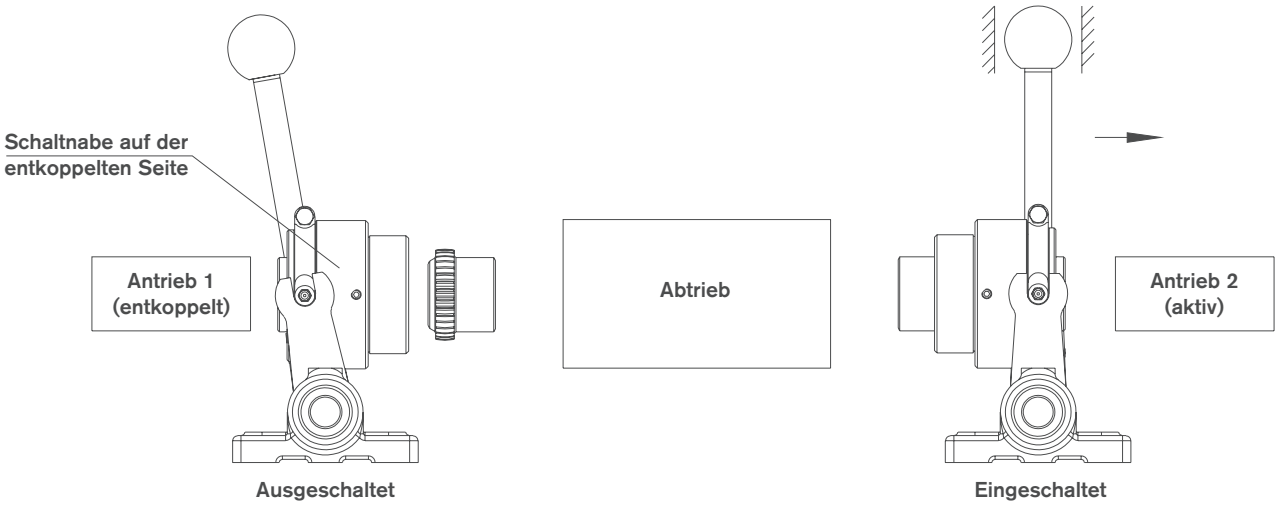
Schaltnabe auf der
entkoppelten Seite
Antrieb 1
(entkoppelt)
Abtrieb
Antrieb 2
(aktiv)
Ausgeschaltet
Eingeschaltet

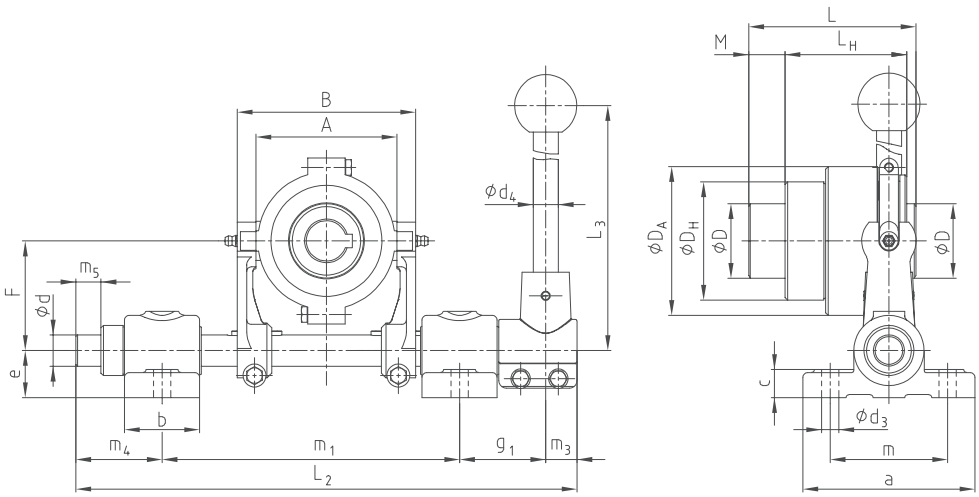
B
A
ϕd4
L3
m5
F
ϕd
e
b
m4
m1
g1
m3
L2
L
M
LH
ϕDA
ϕDH
ϕD
ϕD
c
ϕd3
m
a

# BoWex® GT
# Bogenzahn-Kupplung®

## Geteilte CFK-Hülse für hohe Leistungsdichte

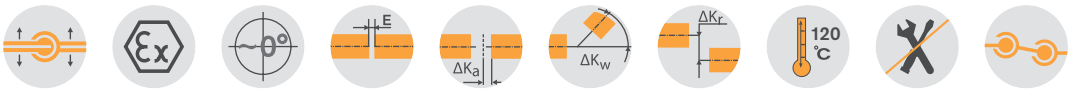


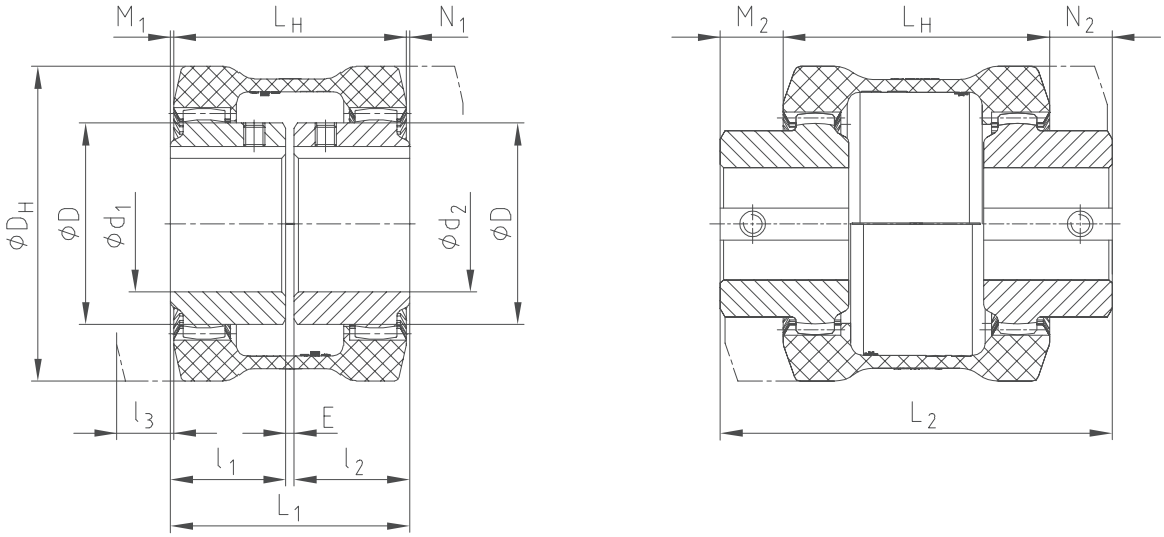


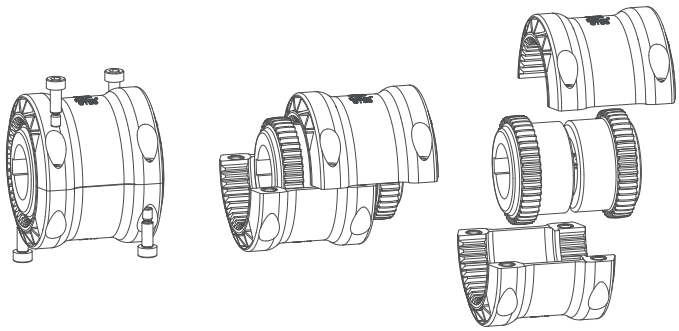

| BoWex® Bauart GT mit geteilter Hülse | | | | | | | | | | | | | | | | | | | | | | |
|---|---|---|---|---|---|---|---|---|---|---|---|---|---|---|---|---|---|---|---|---|---|---|
| Größe | Drehmoment [Nm] | | | Fertigbohrung $d_{max.}$ | | Abmessungen [mm] | | | | | | | | | | | Gewicht bei max. Bohrung [kg] | | | Massenträgheitsmoment J bei max. Bohrung [kgcm²] | | |
| | $T_{KN}$ | $T_{K\,max.}$ | $T_{KW}$ | $d_1$ | $d_2$ | D | $D_H$ | $L_H$ | $l_1$ | $l_2$ | $l_3$ | E | $L_1$ | $L_2$ | $M_1$, $N_1$ | $M_2$, $N_2$ | Hülse | Nabe | Gesamt | Hülse | Nabe | Gesamt |
| 28 | 70 | 210 | 35 | 28 | 28 | 44 | 80 | 80 | 40 | 40 | 15 | 4 | 84 | 124 | 2 | 22 | 0,158 | 0,22 | 0,702 | 1,77 | 1,22 | 4,21 |
| 38 | 120 | 360 | 60 | 38 | 38 | 58 | 98 | 83 | 40 | 40 | 18 | 4 | 84 | 122 | 0,5 | 19,5 | 0,25 | 0,45 | 1,15 | 4,43 | 3,36 | 11,15 |
| 48 | 200 | 600 | 100 | 48 | 48 | 68 | 110 | 106 | 50 | 50 | 21 | 4 | 104 | 160 | 0 | 28 | 0,33 | 0,67 | 1,68 | 7,39 | 6,11 | 19,61 |
| 65 | 560 | 1680 | 280 | 65 | 65 | 96 | 150 | 111 | 55 | 55 | 27 | 4 | 114 | 160 | 1,5 | 24,5 | 0,69 | 1,54 | 3,77 | 28,9 | 31,80 | 92,5 |

$l_3$ = benötigtes Ausbaumaß

| Bestell-beispiel: | BoWex® GT-28 | $d_1$ Ø20 | $d_2$ Ø28 |
|---|---|---|---|
| | Kupplungsgröße und Bauart | Fertigbohrung H7<br>Nute DIN 6885 Bl. 1 (JS9) | Fertigbohrung H7<br>Nute DIN 6885 Bl. 1 (JS9) |



Laufend aktualisierte Daten finden Sie in unserem Online-Katalog auf www.ktr.com

# BoWex® ZR
# Bogenzahn-Kupplung®

## Überbrückung größerer Wellenabstände

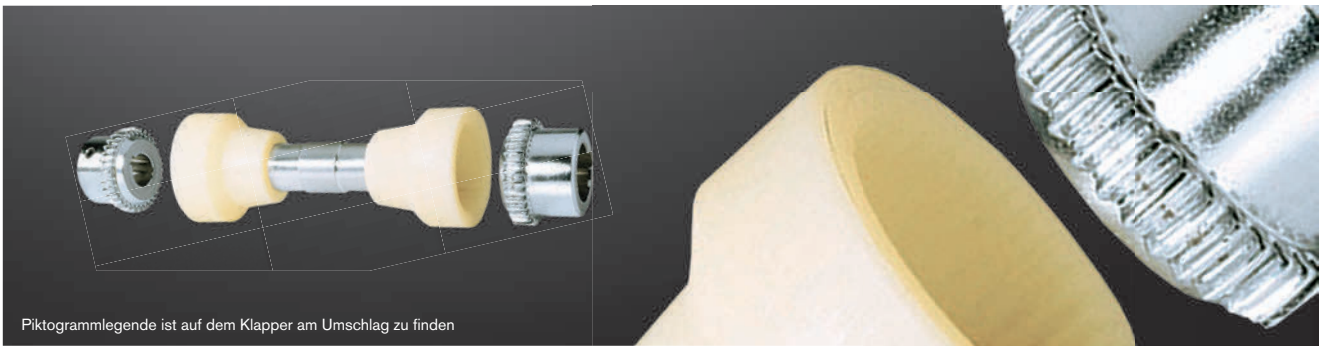


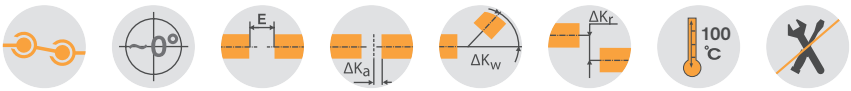


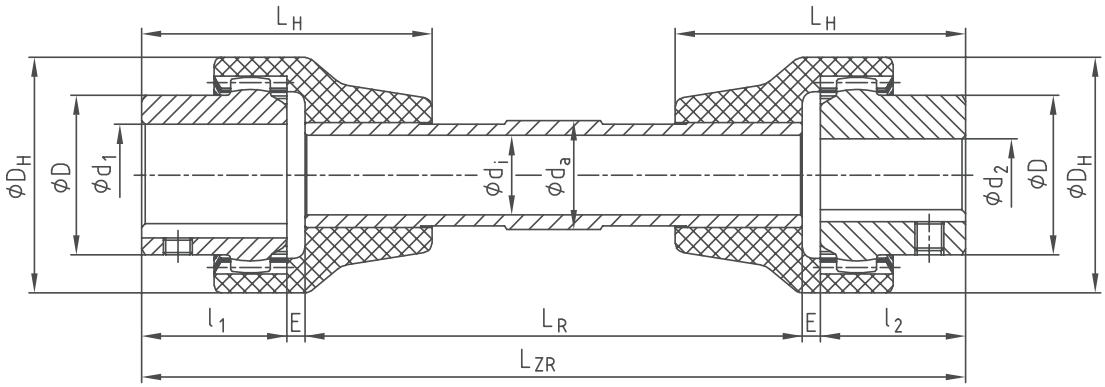


| BoWex® Bauart ZR | | | | | | | | | | | | | | | |
|---|---|---|---|---|---|---|---|---|---|---|---|---|---|---|---|
| Größe | Vorbohrung | Fertigbohrung | Abmessungen [mm] | | | | | | | | | | Drehmoment [Nm] | | |
| | | $d_1$ max. $d_2$ max. | $l_1$, $l_2$ | Nabe verl. max. $l_1$, $l_2$ | $L_H$ | E | $L_{ZR}$ ges. | $L_R$ | D | $D_H$ | $d_i$ | $d_a$ | $T_{KN}$ | $T_{K\,max.}$ | $T_{KW}$ |
| 14 | - | 14 | 23 | 40 | 40 | 3 | nach Kundenvorgabe | | 25 | 40 | 21 | 25 | 10 | 20 | 5 |
| 28 | - | 28 | 40 | 55 | 60 | 3 | | | 44 | 66 | 30 | 26 | 45 | 90 | 23 |
| 42 | - | 42 | 42 | 60 | 85 | 3 | | | 65 | 95 | 40 | 50 | 100 | 200 | 50 |
| 48 | - | 48 | 50 | 60 | 85 | 3 | | | 68 | 95 | 40 | 50 | 140 | 280 | 70 |

BoWex® ZR-Kupplungen sind nur für den Serieneinsatz bis zu einer Länge von 2000 mm lieferbar ($n_{max.}$ = 1000 1/min)

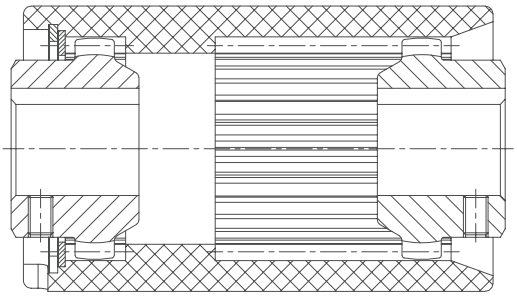

**Bauart Spez.-I mit langer PA-Hülse**

- BoWex® Spez.-I mit verlängerter Hülse auf Anfrage
- Überbrückung größerer Wellenabstände
- Axiale Verschiebung der An- und Abtriebswelle im Stillstand
- Wartungsfrei
- Ausgleich von größeren Fluchtungsfehlern
- Axial steckbar
- Einsatzbereich von -25 °C bis +100 °C

# BoWex® HEW Compact
# Bogenzahn-Kupplung®

## Hoher Ausgleich von Fluchtungsfehlern, sehr kompakte Bauform

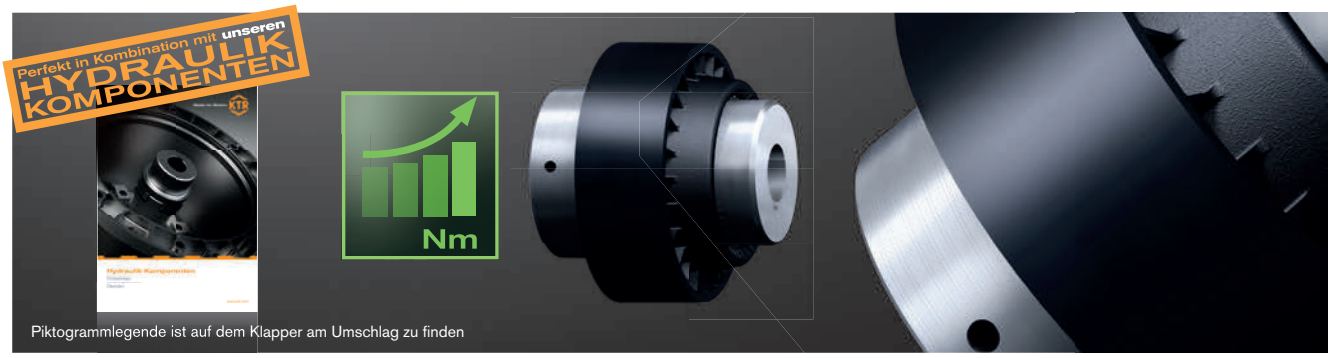


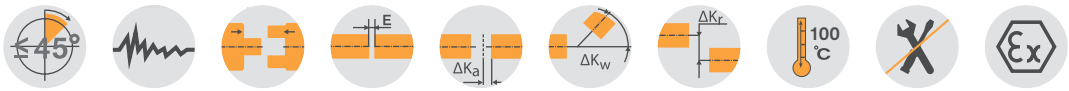


### BoWex® Bauart HEW Compact

| Größe | Fertigbohrung $d_{max.}$ | | Abmessungen [mm] | | | | | | | | | | | | | | | Gewicht bei vorgebohrter Kupplung [kg] | Massenträgheitsmoment bei vorgebohrter Kupplung $J_1$ [kgm²] | Massenträgheitsmoment bei vorgebohrter Kupplung $J_2$ [kgm²] | Massenträgheitsmoment bei vorgebohrter Kupplung $J_3$ [kgm²] |
|---|---|---|---|---|---|---|---|---|---|---|---|---|---|---|---|---|---|---|---|---|---|
| | $d_1$ | $d_2$ | $D_1$ | $D_2$ | $D_4$ | $l_1$ | $l_2$ | $l_3$ | $l_4$ | $l_5$ | E | L | $L_1$ | $D_5$ | $D_3$ | z | M | | | | |
| 42-130 | 42 | 42 | 90 | 65 | 131 | 42 | 42 | 45 | 37 | 42 | 34 | 118 | 98 | 65 | 78 | 6 | M6 | 3,4 | 0,003 | 0,001 | 0,001 |
| 65-180 | 65 | 65 | 130 | 96 | 180 | 60 | 55 | 55 | 47 | 55 | 30 | 145 | 122 | 85 | 110 | 8 | M10 | 9 | 0,014 | 0,006 | 0,006 |
| 80-225 | 75 | 90 | 145 | 124 | 225 | 70 | 90 | 77 | 51 | 70 | 50 | 210 | 158 | 100 | 120 | 10 | M12 | 18,9 | 0,035 | 0,029 | 0,021 |
| 100-305 | 100 | 100 | 200 | 152 | 305 | 90 | 110 | 90 | 73 | 70 | 58 | 258 | 187 | 170 | 175 | 16 | M12 | 40,2 | 0,152 | 0,087 | 0,068 |
| 125-365 | 125 | 125 | 235 | 192 | 365 | 120 | 140 | 105 | 90 | 100 | 68 | 328 | 240 | 170 | 205 | 12 | M16 | 75 | 0,36 | 0,26 | 0,192 |

### Technische Daten

| Kupplungsgröße | Elastomerhärte [Shore A] | Drehmoment [Nm] | | | zul. Drehzahl $n_{max.}$ [1/min] | zul. Dämpfungsleistung $P_{KW}$ [W] | | | Dynamische Drehfedersteifigkeit $C_{dyn.}$ [Nm/rad] | Verhältnismäßige Dämpfung ψ | Resonanzfaktor $V_R \approx 2 \cdot \Pi / \psi$ | Radialfedersteifigkeit $C_r$ [N/mm] |
|---|---|---|---|---|---|---|---|---|---|---|---|---|
| | | $T_K$ | $T_{K\ max.}$ | bei 10 Hz $T_{KW}$ | | 60 °C | 80 °C | 90 °C | | | | |
| | T50 | 200 | 400 | 50 | | | | | 780 | 0,8 | 7,9 | 178 |
| BoWex® 42 HEW Compact | T65 | 270 | 540 | 68 | 7300 | 30 | 18 | 12 | 2400 | 1,2 | 5,2 | 600 |
| | T70 | 320 | 640 | 80 | | | | | 2900 | 1,2 | 5,2 | 710 |
| | T50 | 550 | 1100 | 138 | | | | | 2850 | 0,8 | 7,9 | 379 |
| BoWex® 65 HEW Compact | T65 | 740 | 1500 | 185 | 5500 | 55 | 33 | 22 | 7800 | 1,2 | 5,2 | 955 |
| | T70 | 860 | 1700 | 215 | | | | | 9500 | 1,2 | 5,2 | 1240 |
| | T50 | 1250 | 2500 | 313 | | | | | 5000 | 0,8 | 7,9 | 420 |
| BoWex® 80 HEW Compact | T65 | 1600 | 3200 | 400 | 4400 | 90 | 54 | 36 | 13000 | 1,2 | 5,2 | 1090 |
| | T70 | 1900 | 3800 | 475 | | | | | 16500 | 1,2 | 5,2 | 1450 |
| | T50 | 2750 | 5500 | 688 | | | | | 17000 | 0,8 | 7,9 | 760 |
| BoWex® 100 HEW Compact | T65 | 3900 | 7800 | 975 | 3200 | 150 | 90 | 60 | 44000 | 1,2 | 5,2 | 1850 |
| | T70 | 4500 | 9000 | 1125 | | | | | 50000 | 1,2 | 5,2 | 2250 |
| | T50 | 5500 | 11000 | 1375 | | | | | 25000 | 0,8 | 7,9 | 750 |
| BoWex® 125 HEW Compact | T65 | 7500 | 15000 | 1875 | 2900 | 220 | 132 | 88 | 62000 | 1,2 | 5,2 | 1930 |
| | T70 | 8400 | 16800 | 2100 | | | | | 70000 | 1,2 | 5,2 | 2300 |

= Aufgrund jahrelanger Erfahrungen im Kundeneinsatz und durch weitere Versuchsreihen im KTR-Prüffeld in Rheine konnten wir in einigen Baugrößen dieser Baureihen Potenziale ermitteln, die eine Erhöhung der Nenndrehmomente ermöglichen.

**Bestell-beispiel:**

| BoWex® 65 HEW Compact | T50 | $d_1$ Ø40 | $d_2$ Ø65 |
|---|---|---|---|
| Kupplungsgröße und Bauart | Elastomerhärte | Fertigbohrung H7<br>Nute DIN 6885 Bl. 1 (JS9) | Fertigbohrung H7<br>Nute DIN 6885 Bl. 1 (JS9) |

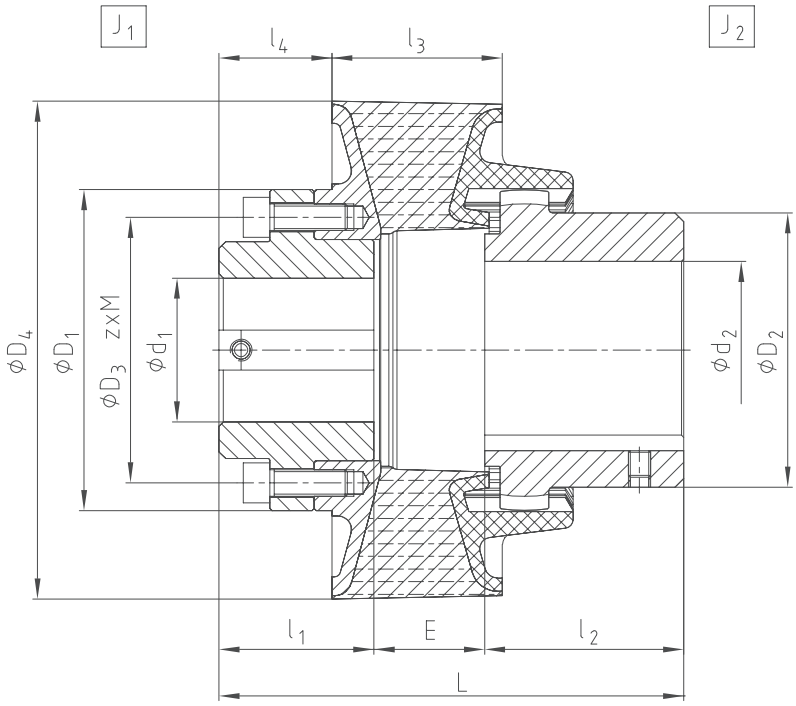


**BoWex® HEW Compact mit eingezogener Nabe**

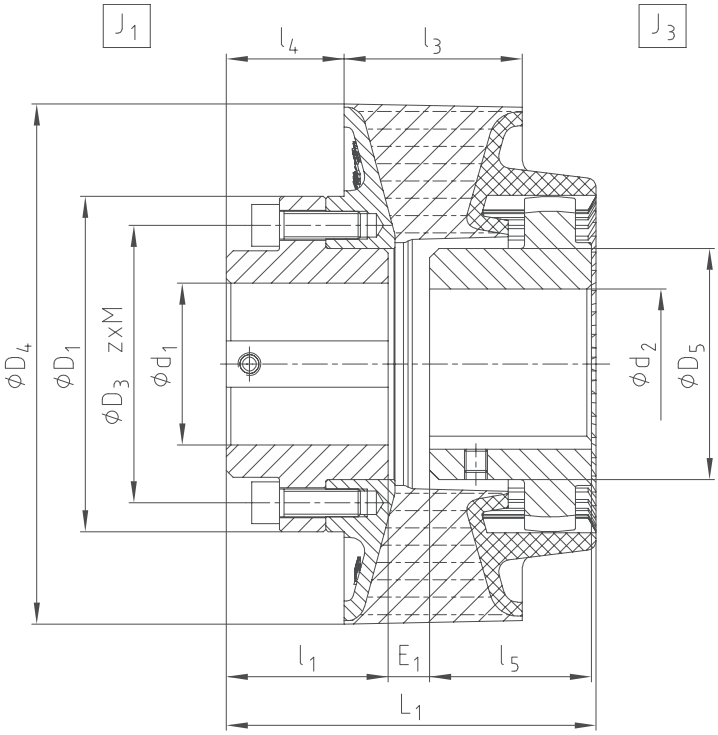

# BoWex® M
# Bogenzahn-Kupplung®

## Aus korrosionsbeständigen Materialien

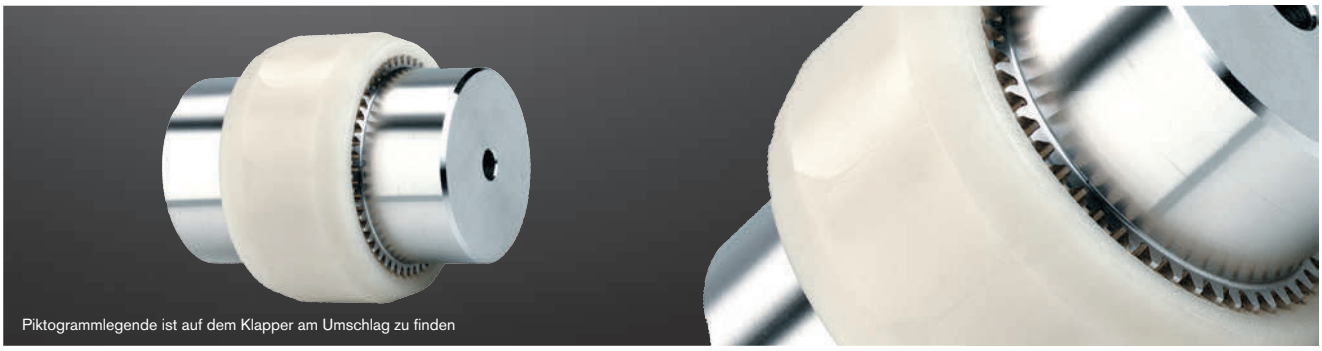

| BoWex® junior Steckkupplung (2-teilig) und BoWex® junior M (3-teilig) | | | | | | | | | | | | | | |
|---|---|---|---|---|---|---|---|---|---|---|---|---|---|---|
| Größe | Fertigbohrung | | | | Abmessungen [mm] | | | | | | | | | |
| | Nabe Teil 1b | | Steckhülse Teil 2b | | $D_H$ | $l_1, l_2$ | $E_1$ | E | $L_{H1}$ | $L_H$ | $L_1$ | L | $M_1$ | M, N |
| | $d_1$ | $D_1$ | $d_2$ | $D_2$ | | | | | | | | | | |
| 14 | Ø6, Ø7, Ø8, Ø9 | 22 | Ø8 | 22 | | | | | | | | | | |
| M-14 | Ø10, Ø11 | 25 | Ø10, Ø11 | 25 | 40 | 23 | 2 | 4 | 40 | 37 | 48 | 50 | 8 | 6,5 |
| | Ø12, Ø14 | 26 | Ø12, Ø14 | 26 | | | | | | | | | | |
| 19 | Ø12, Ø14 | 27 | Ø14, Ø15 | 29 | | | | | | | | | | |
| M-19 | Ø16 | 30 | | | 48 | 25 | 2 | 4 | 42 | 37 | 52 | 54 | 10 | 8,5 |
| | Ø19 | 32 | Ø19 | 35 | | | | | | | | | | |
| | Ø10, Ø11, Ø12 | 26 | Ø14, Ø16 | 32 | | | | | | | | | | |
| 24 | Ø14, Ø15, Ø16 | 32 | | | | | | | | | | | | |
| M-24 | Ø18, Ø19, Ø20 | 36 | Ø19, Ø20 | 36 | 53 | 26 | 2 | 4 | 45 | 41 | 54 | 56 | 9 | 7,5 |
| | Ø24 | 38 | Ø24 | 40 | | | | | | | | | | |

| BoWex® Bauart M | | | | | | | | |
|---|---|---|---|---|---|---|---|---|
| Größe | Fertigbohrung $d_1$ max., $d_2$ max. | Abmessungen [mm] | | | | | | |
| | | $D_H$ | D | $l_1, l_2$ | E | $L_H$ | L | M, N |
| M-24 | 24 | 53 | 36 | 26 | 4 | 41 | 56 | 7,5 |
| M-38 | 38 | 83 | 58 | 40 | 4 | 48 | 84 | 18 |
| M-48 | 48 | 95 | 68 | 50 | 4 | 50 | 104 | 27 |

Weitere Kupplungsgrößen auf Anfrage. Gewindestifte bei der BoWex® junior Kupplung sind standardmäßig aus V4A.
Leistungsdaten siehe Seite 88.

**Einsatzbereiche:**

Nahrungsmittelindustrie, Druck- und Papierindustrie, Textilindustrie, Klärtechnik, Waschanlagen, Chemie- und Pharmaindustrie, Offshore-Anlagen etc. Für Anwendung in aggressiver Umgebung (Luft, Wasser, Chemikalien usw.).

| Bestell-beispiel: | BoWex® M-24 V4A | $d_1$ Ø20 | $d_2$ Ø24 |
|---|---|---|---|
| | Kupplungsgröße und Bauart | Fertigbohrung H7<br>Nute DIN 6885 Bl. 1 (JS9) | Fertigbohrung H7<br>Nute DIN 6885 Bl. 1 (JS9) |

**Bauart junior Steckkupplung (2-teilig)**

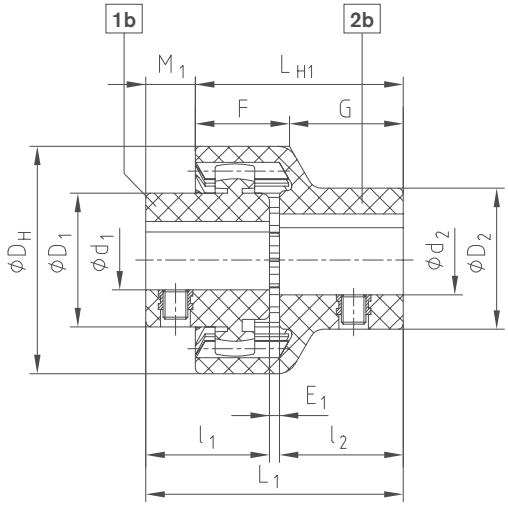


**Bauart junior M-Kupplung (3-teilig)**

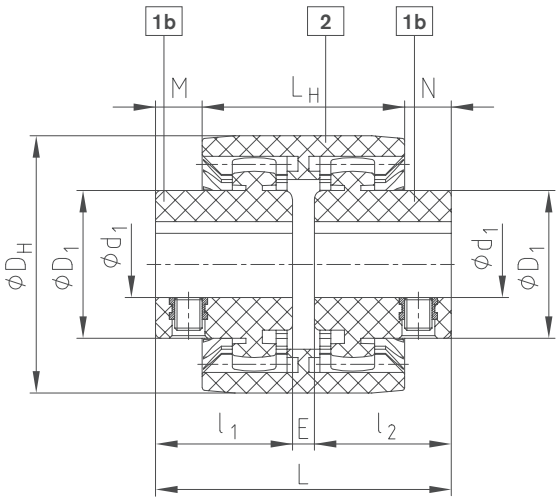


**Bauart M (V4A)**

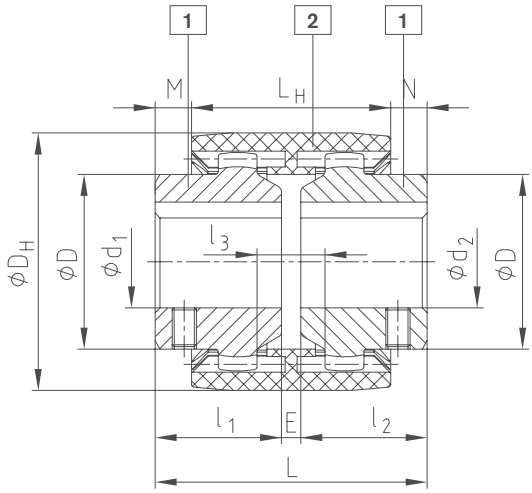

## Kegelbohrungen

**BoWex® mit Kegelbohrung**

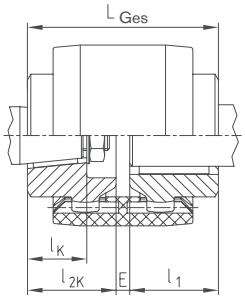


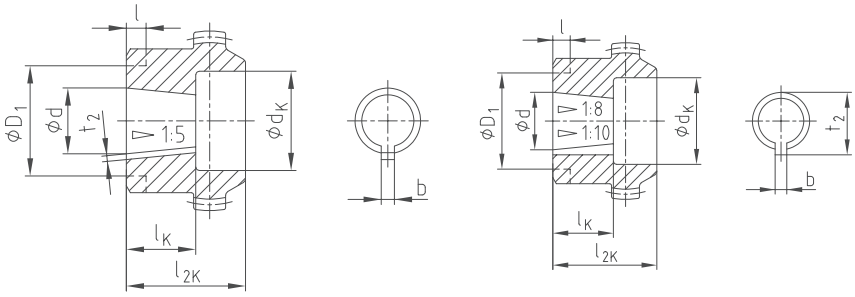


$L_{Ges} = l_1 + E + l_{2K}$

siehe Lagerprogramm Seite 90

| Kegelbohrungen 1:5 | | | | | | | | | | | | | | | | | | | | | | |
|---|---|---|---|---|---|---|---|---|---|---|---|---|---|---|---|---|---|---|---|---|---|---|
| Abmessungen [mm] | | | | | Ausdrehung $d_K$ und Nabenlänge $l_{2K}$ [mm] Nabenbundabsatz $D_1$ x l [mm] | | | | | | | | | | | | | | | | | |
| Code | Bohrungsangaben | | | | 14 | | 19 | | 24 | | 28 | | 32 | | 38 | | 42 | | 48 | | 65 | |
| | d +0,05 | b JS9 | $t_2$ +0,1 | $l_K$ | $d_K$ | $l_{2K}$ | $d_K$ | $l_{2K}$ | $d_K$ | $l_{2K}$ | $d_K$ | $l_{2K}$ | $d_K$ | $l_{2K}$ | $d_K$ | $l_{2K}$ | $d_K$ | $l_{2K}$ | $d_K$ | $l_{2K}$ | $d_K$ | $l_{2K}$ |
| A-10 | 9,85 | 2 | 1,0 | 11,5 | 18 | 23 | 18 | 25 | 25 | 26 | 25 | 26 | 25 | 26 | 25 | 26 | | | | | | |
| | | | | | - | | 30 x 7 | | 30 x 7 | | 30 x 5 | | - | | 30 x 5 | | | | | | | |
| B-17 | 16,85 | 3 | 1,8 | 18,5 | | | 25 | 30 | 28 | 30 | 36 | 40 | 36 | 40 | 36 | 40 | 45 | 42 | 45 | 42 | 45 | 50 |
| C-20 | 19,85 | 4 | 2,2 | 21,5 | | | | | 28 | 36 | 36 | 40 | 36 | 40 | 36 | 40 | 45 | 42 | 45 | 42 | 45 | 50 |
| Cs-22 | 21,95 | 3 | 1,8 | 21,5 | | | | | 28 | 36 | 36 | 40 | 36 | 40 | 36 | 40 | 45 | 42 | 45 | 42 | | |
| D-25 | 24,85 | 5 | 2,9 | 26,5 | | | | | | | 36 | 40 | 36 | 40 | 36 | 40 | 45 | 42 | 45 | 42 | 45 | 50 |
| E-30 | 29,85 | 6 | 2,6 | 31,5 | | | | | | | | | | | 45 | 55 | 45 | 55 | 45 | 55 | 45 | 55 |
| F-35 | 34,85 | 6 | 2,6 | 36,5 | | | | | | | | | | | | | | | 52 | 60 | 55 | 60 |
| G-40 | 39,85 | 6 | 2,6 | 41,5 | | | | | | | | | | | | | | | 52 | 60 | 65 | 70 |

| Kegelbohrungen 1:8 | | | | | | | | | | | | | | | | | | | | | | |
|---|---|---|---|---|---|---|---|---|---|---|---|---|---|---|---|---|---|---|---|---|---|---|
| Abmessungen [mm] | | | | | Ausdrehung $d_K$ und Nabenlänge $l_{2K}$ [mm] Nabenbundabsatz $D_1$ x l [mm] | | | | | | | | | | | | | | | | | |
| Code | Bohrungsangaben | | | | 14 | | 19 | | 24 | | 28 | | 32 | | 38 | | 42 | | 48 | | 65 | |
| | d +0,05 | b JS9 | $t_2$ +0,1 | $l_K$ | $d_K$ | $l_{2K}$ | $d_K$ | $l_{2K}$ | $d_K$ | $l_{2K}$ | $d_K$ | $l_{2K}$ | $d_K$ | $l_{2K}$ | $d_K$ | $l_{2K}$ | $d_K$ | $l_{2K}$ | $d_K$ | $l_{2K}$ | $d_K$ | $l_{2K}$ |
| N/1 | 9,7 ± 0,015 | 2,4 +0,05 | 10,85 | 17 | 18 | 26 | 18 | 25 | 25 | 26 | 25 | 30 | 25 | 30 | 25 | 30 | | | | | | |
| | | | | | 23 x 8 | | 23 x 8 | | 23 x 8 | | 23 x 8 | | - | | 23 x 8 | | | | | | | |
| N/1c | 11,6 | 3 JS9 | 12,90 | 16,5 | 18 | 23 | | | 25 | 26 | 25 | 30 | | | | | | | | | | |
| N/1e | 13 | 2,4 +0,05 | 13,80 | 21 | | | | | 25 | 30 | 25 | 30 | | | 25 | 30 | | | | | | |
| N/1d | 14 | 3 JS9 | 15,50 | 17,5 | 20 | 23 | 25 | 30 | 28 | 30 | 28 | 30 | 28 | 40 | | | | | | | | |
| | | | | | - | | - | | - | | 28 x 10 | | - | | | | | | | | | |
| N/2 | 17,287 | 3,2 +0,05 | 18,24 | 24 | | | | | 28 | 35 | 36 | 40 | 36 | 40 | 36 | 40 | 45 | 42 | 45 | 42 | 45 | 50 |
| | | | | | | | | | - | | 35 x 12 | | - | | - | | - | | - | | - | |
| N/2a | 17,287 | 4 JS9 | 18,94 | 24 | | | | | 28 | 35 | 36 | 40 | 36 | 40 | 36 | 40 | 45 | 42 | 45 | 42 | 45 | 50 |
| | | | | | | | | | - | | 35 x 12 | | - | | - | | - | | - | | - | |
| N/2b | 17,287 | 3 JS9 | 18,34 | 24 | | | | | 28 | 35 | | | | | 36 | 40 | 45 | 42 | 45 | 42 | | |
| | | | | | | | | | - | | | | | | - | | - | | - | | | |
| N/3 | 22,002 | 4 JS9 | 23,40 | 28 | | | | | | | 36 | 40 | 36 | 40 | 36 | 40 | 45 | 42 | 45 | 42 | 45 | 50 |
| | | | | | | | | | | | - | | - | | - | | - | | - | | 48 x 14 | |
| N/4 | 25,463 | 4,78 +0,05 | 27,83 | 36 | | | | | | | 36 | 50 | 36 | 50 | 36 | 50 | 45 | 50 | 45 | 50 | 45 | 62 |
| | | | | | | | | | | | - | | - | | - | | 58 x 10 | | 58 x 10 | | - | |
| N/4b | 25,463 | 5 JS9 | 28,23 | 36 | | | | | | | 36 | 50 | | | | | 45 | 50 | 45 | 50 | 45 | 62 |
| N/4a | 27 | 4,78 +0,05 | 28,80 | 32,5 | | | | | | | | | | | 36 | 50 | | | | | | |
| N/4g | 28,45 | 6 JS9 | 29,32 | 38,5 | | | | | | | | | | | 36 | 60 | 45 | 60 | 45 | 60 | | |
| N/5 | 33,176 | 6,38 +0,05 | 35,39 | 44 | | | | | | | | | | | 45 | 60 | 45 | 60 | 45 | 60 | 45 | 62 |
| N/5a | 33,176 | 7 JS9 | 35,39 | 44 | | | | | | | | | | | | | 45 | 60 | 45 | 60 | 45 | 62 |

| Kegelbohrungen 1:10 | | | | | | | | | | | | | | | | | | | | | | |
|---|---|---|---|---|---|---|---|---|---|---|---|---|---|---|---|---|---|---|---|---|---|---|
| Abmessungen [mm] | | | | | Ausdrehung $d_K$ und Nabenlänge $l_{2K}$ [mm] | | | | | | | | | | | | | | | | | |
| Code | Bohrungsangaben | | | | 14 | | 19 | | 24 | | 28 | | 32 | | 38 | | 42 | | 48 | | 65 | |
| | d +0,05 | b JS9 | $t_2$ +0,1 | $l_K$ | $d_K$ | $l_{2K}$ | $d_K$ | $l_{2K}$ | $d_K$ | $l_{2K}$ | $d_K$ | $l_{2K}$ | $d_K$ | $l_{2K}$ | $d_K$ | $l_{2K}$ | $d_K$ | $l_{2K}$ | $d_K$ | $l_{2K}$ | $d_K$ | $l_{2K}$ |
| CX-20 | 19,85 | 5 | 22,08 | 32 | | | | | | | 36 | 50 | | | 36 | 50 | 45 | 50 | 45 | 50 | | |
| DX-25 | 24,95 | 6 | 26,68 | 45 | | | | | | | | | 36 | 50 | | | 45 | 60 | 45 | 60 | 45 | 60 |
| EX-30 | 29,75 | 8 | 31,88 | 50 | | | | | | | | | | | | | 45 | 60 | 45 | 60 | 45 | 70 |



Laufend aktualisierte Daten finden Sie in unserem Online-Katalog auf www.ktr.com

## Profilnaben und Zollbohrungen

**BoWex®-Profilnaben – Basisprogramm**

**Profilnabe (N)**

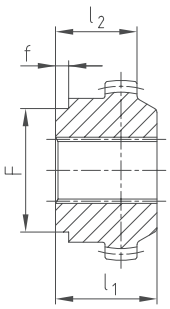


**Klemmnabe (K)**

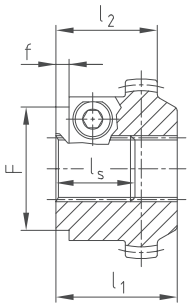


Ist bei Pumpenwellen mit Evolventenverzahnungen eine Nabensicherung mittels einer Endscheibe und Schraube nicht möglich, verweisen wir auf unsere Profil-Klemmnabe.
Durch die radiale Verspannung ist ein spielfreier Festsitz auf der Pumpenwelle gewährleistet.

**Profil- und Klemmnaben nach DIN 5480**

| Größe | Abmessungen [mm] | | | | | | | Best.-Bez. Kupplung Größe angeben |
|---|---|---|---|---|---|---|---|---|
| | Ausf. | Profilgröße | $l_1$ | $l_2$ | $l_S$ | F | f | |
| 42 | N | 25x1,25x18 | 42 | - | - | - | - | P000205 |
| | K | 25x1,25x18 | 42 | - | - | - | - | P500202 |
| | K | 30x2x14 | 42 | - | - | 60 | 6 | P500203 |
| 48 | N | 30x2x14 | 50 | - | - | 60 | 6 | P000206 |
| | K | 30x2x14 | 50 | - | - | 60 | 6 | P500203 |
| 65 | N | 35x2x16 | 55 | - | - | 60 | 6 | P000303 |
| | K | 35x2x16 | 60 | - | - | 60 | 6 | P500301 |
| | N | 40x2x18 | 55 | - | - | 78 | 6 | P000304 |
| | K | 40x2x18 | 60 | - | - | 78 | 6 | P500302 |
| | K | 45x2x21 | 55 | - | - | 78 | 6 | P500401 |

**Profil- und Klemmnaben nach ANSI B92.1**

| Größe | Abmessungen [mm] | | | | | | | Best.-Bez. Kupplung Größe angeben |
|---|---|---|---|---|---|---|---|---|
| | Ausf. | Profilgröße | $l_1$ | $l_2$ | $l_S$ | F | f | |
| 42 | K | PH-S 5/8" 16/32DP, z=9 | 42 | - | - | - | - | P558101 |
| | K | PI-S 3/4" 16/32DP, z=11 | - | 35 | - | - | - | P559101 |
| | K | PB-S 7/8" 16/32DP, z=13 | 42 | - | - | 60 | 3 | P567101 |
| | K | PB-BS 1" 16/32DP, z=15 | 42 | - | 27 | 50 | 6 | P660201 |
| 48 | K | PA-S 3/8" 16/32DP, z=21 | 50 | - | 45 | 52 | 7 | P663301 |
| 65 | K | PA-S 3/8" 16/32DP, z=21 | 55 | - | 48 | 52 | 5 | P663301 |
| | K | PC-S 1 1/4" 12/24DP, z=14 | 55 | - | 44 | 52 | 5 | P656201 |

**Zollbohrungen – siehe Lagerprogramm Seite 86**

| Bohrung und Nut nach ANSI/AGMA 9002-C14 Bohrung (clearance fit) Nut (commercial class fit) | | | | | | Bohrung und Nut nach ANSI/AGMA 9002-C14 Bohrung (clearance fit) Nut (commercial class fit) | | | | | |
|---|---|---|---|---|---|---|---|---|---|---|---|
| KTR Code | Bohrungs-Ø [Zoll] | Nutbreite [Zoll] | Bohrungs-Ø [mm] | Nutbreite [mm] | Nuttiefe/ Toleranz +0,381 [mm] | KTR Code | Bohrungs-Ø [Zoll] | Nutbreite [Zoll] | Bohrungs-Ø [mm] | Nutbreite [mm] | Nuttiefe/ Toleranz +0,381 [mm] |
| Tb | 3/8 | 1/8 | 9,525 +0,0254 | 3,175 +0,05 | 10,972 | Sd | 1 1/8 | 5/16 | 28,575+0,0254 | 7,937 +0,051 | 32,105 |
| DNB | 7/16 | 3/32 | 11,112 +0,0254 | 2,382 +0,051 | 12,293 | Js | 1 1/4 | 1/4 | 31,75+0,0254 | 6,35 +0,051 | 34,721 |
| T | 1/2 | 3/16 | 12,7 +0,0254 | 4,762 +0,051 | 14,757 | K | 1 1/4 | 5/16 | 31,75+0,0254 | 7,937 +0,051 | 35,331 |
| Ta | 1/2 | 1/8 | 12,7+0,0254 | 3,175 +0,051 | 14,224 | Ma | 1 3/8 | 5/16 | 34,925+0,0254 | 7,937 +0,051 | 38,557 |
| DNC | 17/32 | 1/8 | 13,495 +0,0254 | 3,175 +0,051 | 15,011 | RH1 | 1 3/8 | 3/8 | 34,925+0,0254 | 9,525 +0,063 | 39,141 |
| Do | 9/16 | 1/8 | 14,287 +0,0254 | 3,175 +0,051 | 15,824 | Cb | 1 7/16 | 3/8 | 36,512+0,0254 | 9,525 +0,063 | 40,767 |
| E | 5/8 | 1/8 | 15,875 +0,0254 | 3,175 +0,051 | 17,424 | Ca | 1 1/2 | 5/16 | 38,1+0,0254 | 7,937 +0,051 | 41,783 |
| Es | 5/8 | 5/32 | 15,875 +0,0254 | 3,968 +0,051 | 17,729 | C | 1 1/2 | 3/8 | 38,1 +0,0254 | 9,525 +0,0635 | 42,392 |
| Ed | 5/8 | 3/16 | 15,875 +0,0254 | 4,762 +0,051 | 18,008 | Nb | 1 5/8 | 3/8 | 41,275 +0,0254 | 9,525 +0,0635 | 45,618 |
| DNH | 11/16 | 3/16 | 17,462 +0,0254 | 4,762 +0,051 | 19,634 | Ls | 1 3/4 | 3/8 | 44,45 +0,0254 | 9,525 +0,0635 | 48,818 |
| Ad | 3/4 | 1/8 | 19,05 +0,0254 | 3,175 +0,051 | 20,624 | L | 1 3/4 | 7/16 | 44,45 +0,0254 | 11,112 +0,0635 | 49,428 |
| A | 3/4 | 3/16 | 19,05 +0,0254 | 4,762 +0,051 | 21,259 | Lu | 1 7/8 | 1/2 | 47,625 +0,0254 | 12,7 +0,0635 | 53,238 |
| G | 7/8 | 3/16 | 22,225 +0,0254 | 4,762 +0,051 | 24,485 | Da | 1 15/16 | 1/2 | 49,212 +0,0254 | 12,7 +0,0635 | 54,864 |
| F | 7/8 | 1/4 | 22,225 +0,0254 | 6,35 +0,051 | 25,069 | Ds | 2 | 1/2 | 50,8 +0,0254 | 12,7 +0,0635 | 56,464 |
| Gf | 15/16 | 1/4 | 23,812 +0,0254 | 6,35 +0,051 | 26,695 | Pa | 2 1/8 | 1/2 | 53,975 +0,0381 | 12,7 +0,063 | 59,69 |
| H | 1 | 3/16 | 25,4 +0,0254 | 4,762 +0,051 | 27,686 | U | 2 1/4 | 1/2 | 57,15 +0,0381 | 12,7 +0,063 | 62,915 |
| Hs | 1 | 1/4 | 25,4 +0,0254 | 6,35 +0,051 | 28,295 | Ub | 2 3/8 | 5/8 | 60,325 +0,0381 | 15,875 +0,076 | 67,335 |
| R | 1 1/16 | 3/16 | 26,987 +0,0254 | 4,762 +0,051 | 29,286 | Wd | 3 3/8 | 7/8 | 85,725 +0,0381 | 22,225 +0,076 | 95,504 |
| Sb | 1 1/8 | 1/4 | 28,575 +0,0254 | 6,35 +0,051 | 31,521 | Wf | 3 5/8 | 7/8 | 92,075 +0,0381 | 22,225 +0,076 | 101,955 |

Die aufgeführten Profile und Zollbohrungen stellen nur einen Teil der Möglichkeiten der KTR dar. Viele weitere Varianten möglich.