Allgemeine Hinweise

Einbau- und Betriebshinweise

Siehe hierzu auch unsere Montageanleitung KTR-Norm 47110 unter www.ktr.com. Bei der Montage ist besonders darauf zu achten, dass die Lamellenpakete in axialer Richtung verspannungsfrei eingebaut werden. Bei kundenseitiger Herstellung der Fertigbohrung sind die Rund- und Planlauftoleranzen (siehe Skizze) einzuhalten.

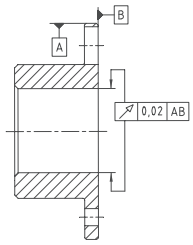

Einbaulage

RADEX®-N-Kupplungen sind für den waagerechten (horizontalen) Einbau ausgelegt. Bei senkrechten (vertikalen) Einbausituationen muss das Zwischenstück ggf. abgestützt werden (siehe Skizze). Bitte halten Sie Rücksprache.

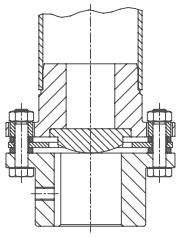

Lieferzustand

RADEX®-N-Kupplungen werden in Einzelteilen geliefert (auf Wunsch montiert). Die Naben können ungebohrt oder mit Fertigbohrung und Passfedernut sowie mit reibschlüssiger Welle-Nabe-Verbindung versehen werden. Die Welle-Nabe-Verbindung ist kundenseitig zu überprüfen (ggf. Rücksprache mit KTR).

Auswuchten

Auf Kundenwunsch werden die RADEX®-N-Kupplungen auch gewuchtet ausgeliefert. Für übliche Antriebe ist dies jedoch aufgrund der präzisen Fertigung nicht erforderlich. Bitte halten Sie ggf. Rücksprache mit uns!

Sicherheitsbestimmungen

Die Kupplung muss so bemessen sein, dass die zulässige Kupplungsbeanspruchung in keinem Betriebszustand überschritten wird. Dazu ist ein Vergleich der auftretenden Beanspruchungen mit den zulässigen Kupplungskennwerten durchzuführen. Umlaufende Teile müssen vom Käufer gegen unbeabsichtigtes Berühren geschützt werden (Sicherheit von Maschinen DIN EN 292 Teil 2). Es sind Vorkehrungen zu treffen, dass bei einem Kupplungsbruch aufgrund von Überbeanspruchung ein ausreichend dimensionierter Kupplungsschutz vorhanden ist.

Nabenausführungen

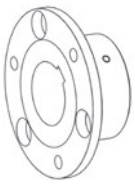

Ausf. 1.0 Nabe
mit Passfedernut und Gewindestift

Formschlüssige Drehmomentübertragung, zul. Drehmoment abhängig von der zul. Flächenpressung. Als spielfreie Drehmomentübertragung bei stark reversierendem Betrieb nicht geeignet.

Ausf. 1.1 Nabe
ohne Passfedernut mit Gewindestift

Kraftschlüssige Drehmomentübertragung für Press- und Klebeverbindungen. (Keine ATEX-Freigabe)

Ausf. 1.2 Nabe
ohne Passfedernut ohne Gewindestift

Kraftschlüssige Drehmomentübertragung für Press- und Klebeverbindungen. (Keine ATEX-Freigabe)

Ausf. 2.5 Klemmnabe
zweifach geschlitzt ohne Passfedernut

Reibschlüssige, spielfreie Welle-Nabe-Verbindung. Übertragbare Drehmomente abhängig vom Bohrungsdurchmesser. Nur für ATEX Kat. 3 zulässig.

Ausf. 2.6 Klemmnabe
zweifach geschlitzt mit Passfedernut

Formschlüssige Welle-Nabe-Verbindung mit zusätzlichem Reibschluß. Durch den Reibschluß wird Umkehrspiel verhindert bzw. reduziert.

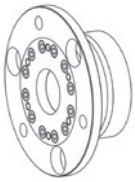

Ausf. 6.0 Spannringnabe

Integrierte reibschlüssige Welle-Nabe-Verbindung zur Übertragung höherer Drehmomente. Spannschrauben lamellenseitig. Übertragbare Drehmomente abhängig vom Bohrungsdurchmesser. Geeignet für hohe Drehzahlen.

Ausf. 6.5 Spannringnabe

Integrierte reibschlüssige Welle-Nabe-Verbindung zur Übertragung höherer Drehmomente. Spannschrauben von außen. Übertragbare Drehmomente abhängig vom Bohrungsdurchmesser. Geeignet für hohe Drehzahlen.

Bauformen und Anwendungen

	Eigenschaften	Anwendungsgebiete
Bauform NN (s. Seite 188) 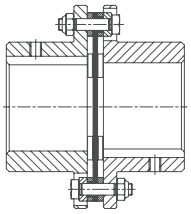	● Einfachkardanische Bauform ● Nur Winkel- und Axialversatz zulässig ● Höchste Drehsteifigkeit ● Kurz bauend	● Mixer ● Rührwerke ● Tauchpumpen ● Ventilatoren ● Einsatzfälle mit hoher Radiallast
Bauform NANA 1/NANA 2 (s. Seite 188) 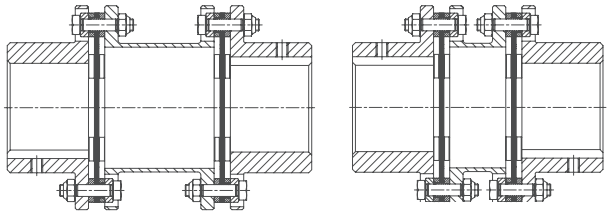	● Doppelkardanische Bauform ● Hohe Verlagerungsmöglichkeiten bei geringen Rückstellkräften ● Standard-Zwischenstücke ab Lager lieferbar	● Papiermaschinen ● Druck- und Veredelungstechnik ● Fördertechnik ● Stahlwerke ● Generatoren ● Mühlenantriebe
Bauform NANA 3 (s. Seite 192) 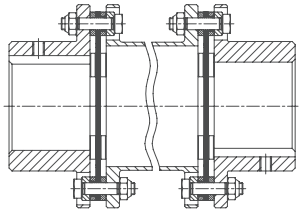	● Doppelkardanische Bauform ● Zwischenstücke angepasst an Pumpen-Normausbaumaße ● Radiale Montage, kein Verschieben der Maschine erforderlich ● Nach API 610 lieferbar	● Prozesspumpen ● Wasserpumpen ● Pumpen nach API-Standard ● Turbinen ● Kompressoren
Bauform NANA 4 (s. Seite 190) 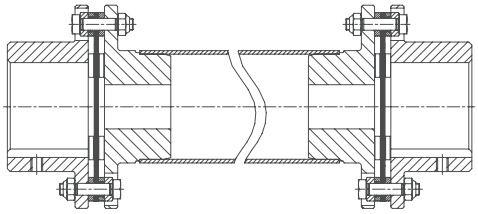	● Zwischenstücke nach Kundenangabe ● Max. Wellenabstandsmaß bis ca. 6 m ● Geschweißte Zwischenrohre für höchste Drehsteifigkeit	● Folien- und Papiermaschinen ● Palettier- und Förderanlagen ● Portalroboter ● Prüfstände ● Kühltürme/Ventilatoren
Bauform NNW (s. Seite 190) 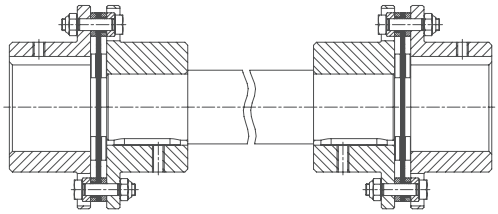	● Zwischenstücke nach Kundenangabe ● Kupplung bestehend aus 2 x Bauform NN mit Zwischenwelle ● Für Antriebe mit relativ niedrigen Drehzahlen	● Niedrig drehende Antriebe mit großen Wellenabstandsmaßen ● Rührwerke ● Zerkleinerungsmaschinen ● Pressenbau ● Verpackungsmaschinen
Bauform NNZ (s. Seite 189) 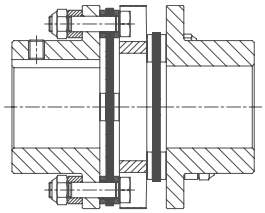	● Kurz bauende doppelkardanische Kupplung ● Nicht radial montierbar ● Mit Zwischenscheibe ● Ideal im Austausch zu Stahl-Bogenzahnkupplungen ● Standardbauform bis Gr. 70	● Robotik ● Papier- und Kuvertiermaschinen ● Werkzeugmaschinen ● Verpackungsmaschinen ● Prüfstände
Bauform NENE (s. Seite 189) 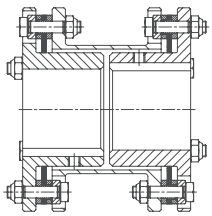	● Mit eingezogenen Naben ● Kurz bauend und doppelkardanisch ● Zwischenstück nicht radial montierbar ● Zwischenstücklänge variabel	● Anwendungen mit geringen Wellenabstandsmaßen ● Im Austausch zu Stahl-Bogenzahnkupplungen

Technische Daten

Folgende Lamellenformen sind bei der RADEX®-N zu unterscheiden:

Größe 20 – 50
(Vierlochlamelle)

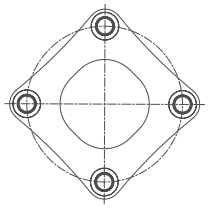

Größe 60 – 135
(Sechslochlamelle)

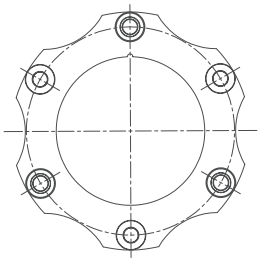

Größe 136 – 336
(Sechslochlamelle)

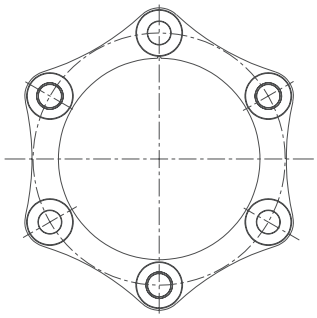

Größe 138 – 338
(Achtlochlamelle)

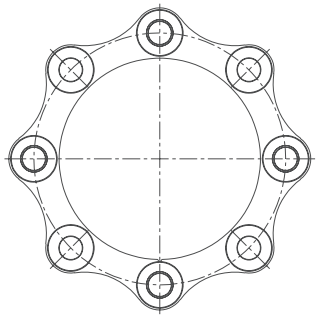

Drehmomente und Verlagerungen

Größe	Lamellenform	Drehmomente [Nm] [1]			zul. Verlagerungen [2]				
					Winkel [°] je Lamelle	Axial [mm]		Radial [mm]	
		T_{KN}	$T_{K\,max}$	T_{KW}		NN	NANA 1/ NANA2/ NNZ	NANA 1	NANA 2/NNZ
20		30	60	15	1,0	0,60	1,2	1,0	0,2
25		60	120	30	1,0	0,80	1,6	1,0	0,2
35	Vierlochlamelle	120	240	60	1,0	1,00	2,0	1,1	0,3
38		240	480	120	1,0	1,20	2,4	1,2	0,3
42		320	640	160	1,0	1,40	2,8	1,2	0,4
50		470	940	235	1,0	1,60	3,2	1,5	0,4
60		900	1800	450	1,0	1,00	2,0	1,5	0,8
70		1300	2600	650	1,0	1,10	2,2	1,8	1,0
80		1800	3600	900	1,0	1,30	2,6	2,1	1,2
85		2600	5200	1300	1,0	1,30	2,6	2,2	1,2
90		4600	9200	2300	1,0	1,00	2,0	2,2	1,1
105		5600	11200	2800	1,0	1,20	2,4	2,4	1,4
115		9900	19800	4950	1,0	1,40	2,8	2,5	1,5
135	Sechslochlamelle	13500	27000	6750	1,0	1,75	3,5	3,8	–
136		17500	35000	8750	0,7	1,85	3,7		
156		25000	50000	12500	0,7	2,10	4,2		
166		35000	70000	17500	0,7	2,25	4,5		
186		42000	84000	21000	0,7	2,40	4,8		
206		52500	105000	26250	0,7	2,60	5,2		
246		90000	180000	45000	0,7	3,00	6,0		
286		150000	300000	75000	0,7	3,35	6,7		
336		210000	420000	105000	0,7	3,75	7,5	abhängig vom	
138		23000	46000	11500	0,5	1,30	2,6	Ausbaumaß E	
158		33000	66000	16500	0,5	1,40	2,8		
168		45000	90000	22500	0,5	1,50	3,0		
188	Achtlochlamelle	56000	112000	28000	0,5	1,60	3,2		
208		70000	140000	35000	0,5	1,75	3,5		
248		120000	240000	60000	0,5	2,00	4,0		
288		200000	400000	100000	0,5	2,40	4,5		
338		280000	560000	140000	0,5	2,50	5,0		

= Aufgrund jahrelanger Erfahrungen im Kundeneinsatz und durch weitere Versuchsreihen im KTR-Prüffeld in Rheine konnten wir in einigen Baugrößen dieser Baureihe Potenziale ermitteln, die eine Erhöhung der Nenn- und Maximaldrehmomente ermöglichen.

Zulässige Drehzahlen und Drehsteifigkeitswerte

Größe	max. Drehzahl [1/min] (höhere Drehzahlen auf Anfrage)	Drehfedersteifigkeit x 10^6 [Nm/rad] je Lamellenpaket	Größe	max. Drehzahl [1/min] (höhere Drehzahlen auf Anfrage)	Drehfedersteifigkeit x 10^6 [Nm/rad] je Lamellenpaket
20	20400	0,02	156	3500	17,00
25	16800	0,03	166	3300	19,00
35	13900	0,11	186	3000	25,00
38	12000	0,20	206	2800	31,00
42	11000	0,28	246	2300	55,00
50	9000	0,50	286	2000	79,00
60	8200	0,56	336	1800	125,00
70	7300	0,90	138	3800	20,00
80	6300	1,10	158	3500	26,00
85	5900	1,50	168	3300	30,00
90	5400	2,00	188	3000	39,00
105	5000	2,50	208	2800	49,00
115	4300	3,50	248	2300	83,00
135	3700	6,90	288	2000	125,00
136	3800	13,00	338	1800	200,00

[1] Auslegung der Kupplung Seite 18 ff.
[2] Die angegebenen zulässigen Verlagerungen sind Maximalwerte, die nicht gleichzeitig auftreten dürfen. Bei gleichzeitigem Radial-, Axial- und Winkelversatz sind diese Werte zu reduzieren.

Laufend aktualisierte Daten finden Sie in unserem Online-Katalog auf www.ktr.com

Technische Daten

Gewichte und Massenträgheitsmomente						
Größe	Nabe [1] [kg] / [kgm²]	Lamellenpaket [kg] / [kgm²]	NN [1] komplett [kg] / [kgm²]	NANA 1 [1] komplett [kg] / [kgm²]	NANA 2 [1] komplett [kg] / [kgm²]	NNZ [1] komplett [kg] / [kgm²]
20	0,13 / 0,000043	0,04 / 0,00002	0,3 / 0,00011	0,6 / 0,000204	–	0,4 / 0,000166
25	0,2 / 0,000116	0,08 / 0,00005	0,56 / 0,00028	0,9 / 0,000522	–	0,8 / 0,000414
35	0,6 / 0,00042	0,10 / 0,00010	1,2 / 0,00094	1,9 / 0,00158	–	1,6 / 0,00129
38	0,8 / 0,00073	0,20 / 0,00026	1,8 / 0,0017	2,8 / 0,00303	–	2,4 / 0,00247
42	1,1 / 0,00123	0,25 / 0,00040	2,4 / 0,0029	3,6 / 0,00482	–	3,1 / 0,00409
50	1,7 / 0,00291	0,46 / 0,0010	4,0 / 0,0068	6,2 / 0,0118	–	5,1 / 0,00932
60	1,9 / 0,00378	0,40 / 0,0012	4,2 / 0,0087	6,0 / 0,0141	5,8 / 0,0138	5,3 / 0,0120
70	2,8 / 0,00714	0,42 / 0,0016	6,0 / 0,016	8,6 / 0,0253	8,2 / 0,0242	7,5 / 0,0214
80	4,1 / 0,0134	0,72 / 0,0037	9,0 / 0,031	12,6 / 0,0476	12,0 / 0,0458	11,1 / 0,0410
85	5,1 / 0,0195	1,0 / 0,0065	11,2 / 0,046	16,2 / 0,0734	15,5 / 0,0711	14,8 / 0,0650
90	6,2 / 0,0282	2,3 / 0,0162	14,7 / 0,073	22,0 / 0,121	21,3 / 0,119	20,1 / 0,108
105	7,6 / 0,0414	2,2 / 0,0180	17,4 / 0,101	25,8 / 0,165	24,6 / 0,159	23,1 / 0,145
115	12,0 / 0,0899	4,0 / 0,0433	27,9 / 0,223	42,8 / 0,381	41,2 / 0,372	38,3 / 0,333
135	19,0 / 0,187	7,3 / 0,105	45,1 / 0,478	71,3 / 0,835	–	–
136	16,8 / 0,153	7,9 / 0,113	41,4 / 0,419			–
156	20,2 / 0,217	11,9 / 0,200	52,2 / 0,634			–
166	30,0 / 0,373	12,3 / 0,255	72,3 / 1,001			–
186	42,0 / 0,629	12,7 / 0,318	96,7/ 1,576			–
206	55,1 / 1,004	18,2 / 0,548	128,3 / 2,556			–
246	85,9 / 2,229	31,2 / 1,304	203,1 / 5,762			–
286	145,1 / 4,977	44,4 / 2,495	334,4 / 12,449			–
336	223,9 / 10,486	64,2 / 4,74	512,0 / 25,712	abhängig vom	abhängig vom	–
138	16,2 / 0,145	9,9 / 0,143	42,3 / 0,433	Ausbaumaß E	Ausbaumaß E	–
158	19,5 / 0,205	14,9 / 0,252	54,0 / 0,662			–
168	29,4 / 0,360	15,2 / 0,318	74,0 / 1,038			–
188	41,7/ 0,611	15,6 / 0,396	99,0 / 1,618			–
208	54,1 / 0,971	22,4 / 0,680	130,5 / 2,622			–
248	84,0 / 2,144	38,2 / 1,605	206,2 / 5,893			–
288	142,5 / 4,823	53,8 / 3,056	338,8 / 12,702			–
338	220,1 / 10,18	78,0 / 5,817	518,2 / 26,177			–

[1] Naben mit max. Bohrung

Zylindrische Bohrungen

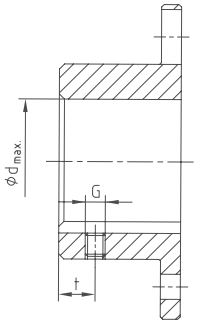

Standardnabe 1.0 mit Passfedernut nach DIN 6885 Bl. 1									
Größe	$d_{max.}$	G	t	T_A [Nm]	Größe	$d_{max.}$	G	t	T_A [Nm]
20	20	M5	6	2,0	105	110	M12	30	40,0
25	25	M5	8	2,0	115	120	M12	30	40,0
35	38	M6	15	4,8	135	135			
38	42	M6	15	4,8	136 / 138	135			
42	50	M8	20	10,0	156 / 158	150			
50	55	M8	20	10,0	166 / 168	170			
60	65	M8	20	10,0	186 / 188	190	nach Kundenvorgabe		
70	75	M10	20	17,0	206 / 208	210			
80	85	M10	20	17,0	246 / 248	245			
85	90	M10	25	17,0	286 / 288	290			
90	100	M12	25	40,0	336 / 338	340			

Passfederlose, spielfreie Welle-Nabe-Verbindungen

Auslegung: Bei Einsatz im explosionsgefährdeten Bereich sind Spannringnaben so auszulegen, dass vom Anlagenspitzendrehmoment einschließlich aller Betriebsparameter zum Reibschluss- und Nenndrehmoment der Kupplung mindestens eine Sicherheit von s = 2 vorliegt.

Spannringnabe Ausf. 6.5
(Spannschrauben von außen)

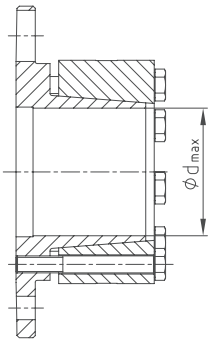

Spannringnabe Ausf. 6.0
(Spannschrauben von innen)

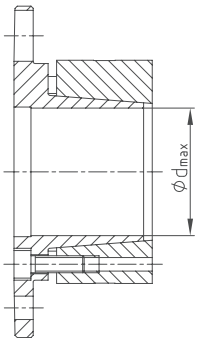

Ausf. mit CLAMPEX® - Element Type 603

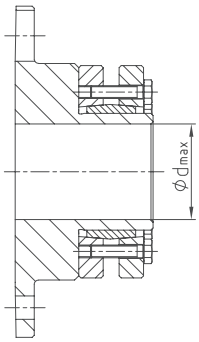

RADEX®-N NN, NANA 1 und NANA 2
Stahllamellenkupplungen

Standardbauarten

Bauteile

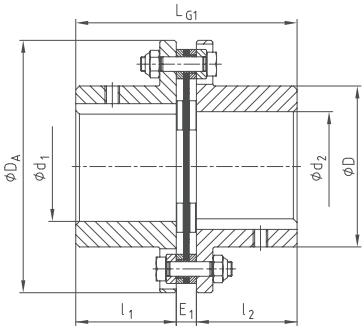

Bauart NN

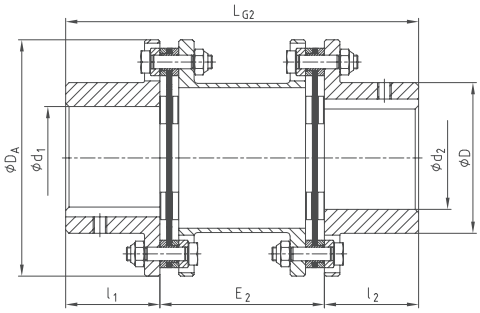

Bauart NANA 1

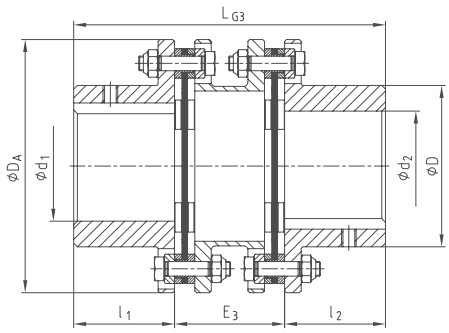

Bauart NANA 2

RADEX®-N Bauarten NN, NANA 1, NANA 2										
Größe	max. Fertigbohrung	Abmessungen [mm]								
	d_1, d_2	D	D_A	l_1, l_2	L_{G1}	E_1	L_{G2}	E_2	L_{G3}	E_3
20	20	32	56	20	45	5	100	60	–	–
25	25	40	68	25	56	6	110	60	–	–
35	38	54	82	40	86	6	150	70	–	–
38	42	58	94	45	98	8	170	80	–	–
42	50	68	104	45	100	10	170	80	–	–
50	55	78	126	55	121	11	206	96	–	–
60	65	88	138	55	121	11	206	96	170	60
70	75	102	156	65	141	11	246	116	200	70
80	85	117	179	75	164	14	286	136	233	83
85	90	123	191	80	175	15	300	140	246	86
90	100	132	210	80	175	15	300	140	251	91
105	110	147	225	90	200	20	340	160	281	101
115	120	163	265	100	223	23	370	170	309	109
135	135	184	305	135	297	27	520	250	–	–
136	135	180	300	135	293	23				
156	150	195	325	150	327	27				
166	170	225	350	165	361	31				
186	190	250	380	185	401	31				
206	210	275	420	200	437	37				
246	245	320	500	240	524	44				
286	290	383	567	280	612	52				
336	340	445	660	330	718	58	nach Kundenvorgabe			
138	135	180	300	135	293	23				
158	150	195	325	150	327	27				
168	170	225	350	165	361	31				
188	190	250	380	185	401	31				
208	210	275	420	200	437	37				
248	245	320	500	240	524	44				
288	290	383	567	280	612	52				
338	340	445	660	330	718	58				

Bestell-beispiel:	RADEX®-N 60	NANA 1	Ø50	Ø60
	Kupplungsgröße	Bauart	Fertigbohrung d_1	Fertigbohrung d_2

RADEX®-N NENA 1, NENA 2, NENE und NNZ
Stahllamellenkupplungen

Standardbauarten

Bauteile

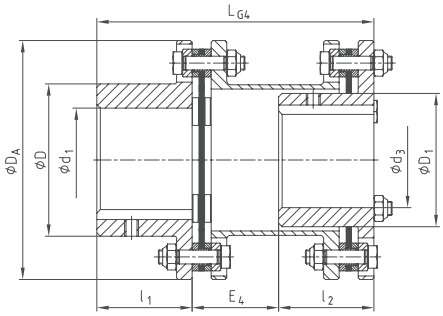

Bauart NENA 1

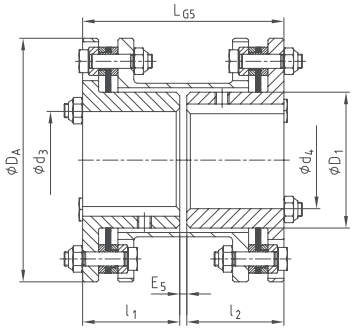

Bauart NENE

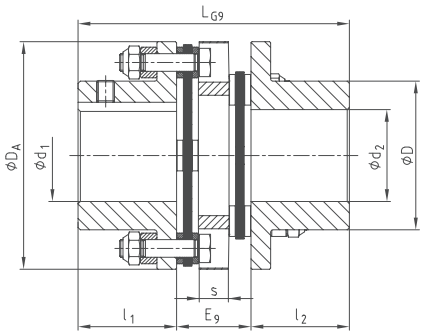

Bauart NNZ

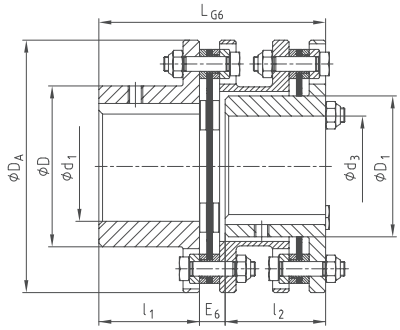

Bauart NENA 2

RADEX®-N Bauarten NENA 1, NENE, NENA 2, NNZ														
Größe	max. Fertigbohrung		Abmessungen [mm]											
	d_1, d_2	d_3, d_4	D	D_1	D_A	l_1, l_2	L_{G4}	E_4	L_{G5}	E_5	L_{G6}	E_6	L_{G9}	E_9
20	20	–	32	–	56	20	–	–	–	–	–	–	58	18
25	25	–	40	–	68	25	–	–	–	–	–	–	70	20
35	38	–	54	–	82	40	–	–	–	–	–	–	102	22
38	42	–	58	–	94	45	–	–	–	–	–	–	118	28
42	50	–	68	–	104	45	–	–	–	–	–	–	124	34
50	55	–	78	–	126	55	–	–	–	–	–	–	144	34
60	65	55	88	77	138	55	160	50	114	4	124	14	144	34
70	75	65	102	90	156	65	190	60	134	4	144	14	166	36
80	85	75	117	104	179	75	220	70	154	4	167	17	–	–
85	90	80	123	112	191	80	232	72	164	4	178	18	–	–
90	100	85	132	119	210	80	233	73	166	6	184	24	–	–
105	110	90	147	128	225	90	263	83	186	6	204	24	–	–
115	120	100	163	145	265	100	288	88	206	6	227	27	–	–

Bestell-beispiel:

RADEX®-N 60	NENA 1	Ø50	Ø60
Kupplungsgröße	Bauart	Fertigbohrung d_1	Fertigbohrung d_2

Kundenspezifische Bauarten

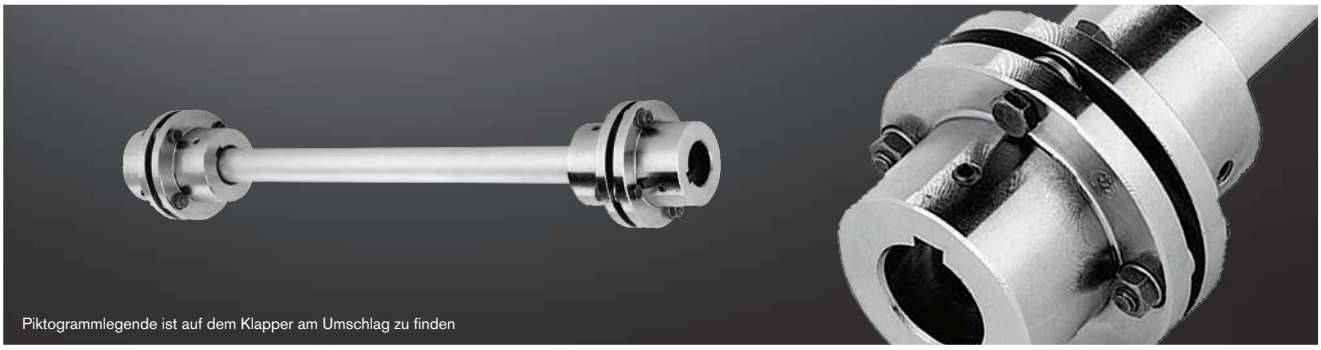

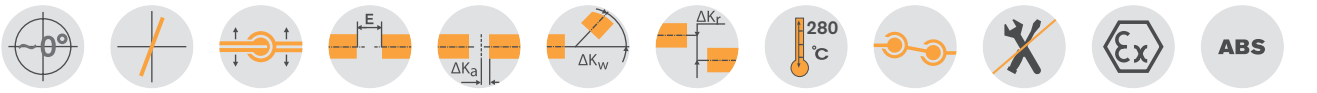

Bauteile

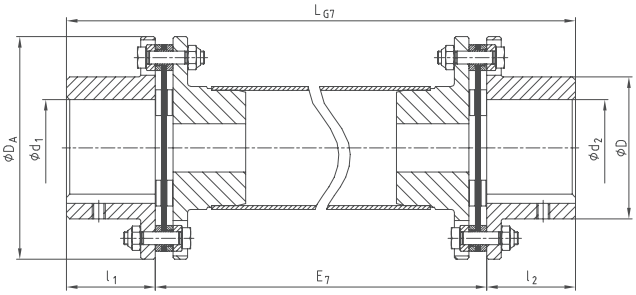

Bauart NANA 4

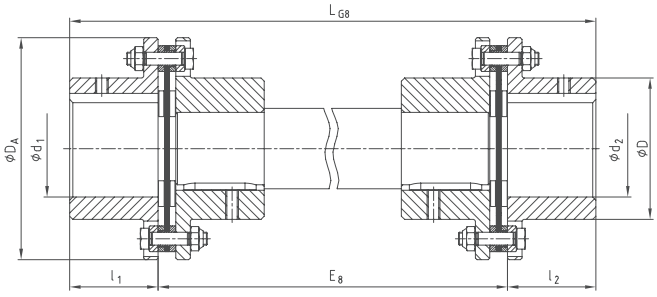

Bauart NNW

RADEX®-N Bauarten NANA 4, NNZ und NNW								
Größe	max. Fertigbohrung	Abmessungen [mm]						
	d_1, d_2	D	D_A	l_1, l_2	L_{G7}	E_7	L_{G8}	E_8
20	20	32	56	20	$L_{G7} = E_7 + l_1 + l_2$	Zwischenwellenmaß nach Kundenangabe	$L_{G8} = E_8 + l_1 + l_2$	Zwischenwellenmaß nach Kundenangabe
25	25	40	68	25				
35	38	54	82	40				
38	42	58	94	45				
42	50	68	104	45				
50	55	78	126	55				
60	65	88	138	55				
70	75	102	156	65				
80	85	117	179	75				
85	90	123	191	80				
90	100	132	210	80				
105	110	147	225	90				
115	120	163	265	100				
135	135	184	305	135				
136	135	180	300	135				
156	150	195	325	150				
166	170	225	350	165				
186	190	250	380	185				
206	210	275	420	200				
246	245	320	500	240				
286	290	383	567	280				
336	340	445	660	300				
138	135	180	300	135				
158	150	195	325	150				
168	170	225	350	165				
188	190	250	380	185				
208	210	275	420	200				
248	245	320	500	240				
288	290	383	567	280				
338	340	445	660	300				

Bestell-beispiel:	RADEX®-N 60	NANA 4	Ø50	Ø60	2500
	Kupplungsgröße	Bauart	Fertigbohrung d_1	Fertigbohrung d_2	Wellenabstandsmaß

RADEX®-N Composite Stahllamellenkupplungen

Korrosionsbeständige Ausführung für große Wellenabstände

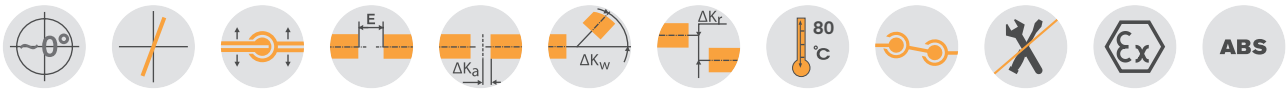

Bauteile

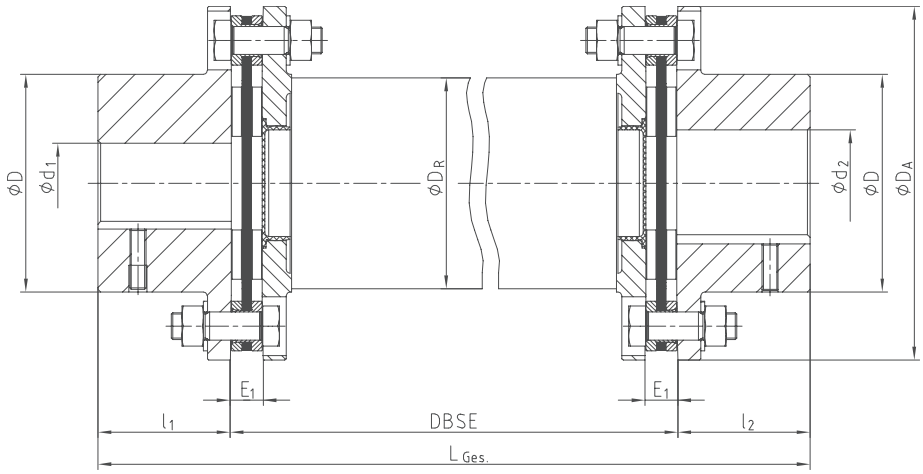

RADEX®-N Bauart NANA 4 CFK											
Größe	Drehmoment [Nm] [1]		Abmessungen [mm]								
	T_{KN}	$T_{K\,max}$	D_A	d_1, d_2 max.	D	l_1, l_2	E_1	DBSE	$L_{Ges.}$	Composite-Rohr D_R	max. DBSE [2] bei 1500 1/min
70	800	1600	149	75	102	65	11	nach Kunden-vorgabe	$l_1 + l_2 +$ DBSE	95	3500
85	1800	3600	184	90	123	80	15			117	3900
90	2500	5000	200	100	135	80	15			128	4100
115	4500	9000	253	120	163	100	23			160	4600

[1] Auslegung der Kupplung Seite 18 ff.
[2] Bei höheren Drehzahlen oder größeren Wellenabstandsmaßen bitte Rücksprache mit der KTR (+49 5971 798-484). Durch anwendungsoptimierte Composite-Rohre lassen sich die o. g. Kenndaten (z. B. max. DBSE) bei Bedarf noch variieren.

Gerade die Stahllamellenkupplungen bieten sich aufgrund ihrer Bauform für Anwendungen mit besonders großen Abstandsmaßen zwischen Antriebs- und Abtriebsseite an (z. B. Kühltürme, Ventilatoren etc.). Um hohe Drehzahlen bei großen Abstandsmaßen realisieren zu können, werden bei Bedarf RADEX®-N-Kupplungen mit Zwischenrohren aus glasfaser- oder kohlefaserverstärktem Kunststoff (GFK bzw. CFK) verwendet.

Bestell-beispiel:	RADEX®-N 85	NANA 4 CFK	Ø60	Ø70	3000
	Kupplungsgröße	Bauart	Fertigbohrung d_1	Fertigbohrung d_2	Wellenabstandsmaß

RADEX®-N NANA 3
Stahllamellenkupplungen

Pumpenantriebe nach API 610

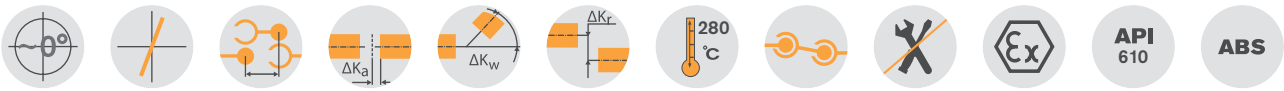

RADEX®-N Bauart NANA 3							
Größe	max. Fertigbohrung	Abmessungen [mm]				zul. Verlagerungen	
	d	D	D_A	$E_{Standard}$ [1]	l_1, l_2	Winkel [°] je Lamelle	Axial [mm]
42	50	68	104	100	45	1,0	2,8
50	55	78	126	140/180	55	1,0	3,2
60	65	88	138	100/140/180/250	55	1,0	2,0
70	75	102	156	100/140/180	65	1,0	2,2
80	85	117	179	100/140/180/250	75	1,0	2,6
85	90	123	191	100/140/180/250	80	1,0	2,3
90	100	132	210	140/180/250	80	1,0	2,0
105	110	147	225	250	90	1,0	2,4
115	120	163	265	250	100	1,0	2,8
135	135	184	305	250	135	1,0	3,5
136	135	180	300		135	0,7	3,7
156	150	195	325		150	0,7	4,2
166	170	225	350		165	0,7	4,5
186	190	250	380		185	0,7	4,8
206	210	275	420		200	0,7	5,2
246	245	320	500		240	0,7	6,0
286	290	383	567		280	0,7	6,7
336	340	445	660	nach Kunden-vorgabe	330	0,7	7,5
138	135	180	300		135	0,5	2,6
158	150	195	325		150	0,5	2,8
168	170	225	350		165	0,5	3,0
188	190	250	380		185	0,5	3,2
208	210	275	420		200	0,5	3,5
248	245	320	500		240	0,5	4,0
288	290	383	567		280	0,5	4,5
338	340	445	660		330	0,5	5,0

[1] Andere E-Maße auf Wunsch lieferbar.

Bestell-beispiel:	RADEX®-N 60	NANA 3	Ø50	Ø60	140
	Kupplungsgröße	Bauart	Fertigbohrung d_1	Fertigbohrung d_2	Wellenabstandsmaß

Bauteile

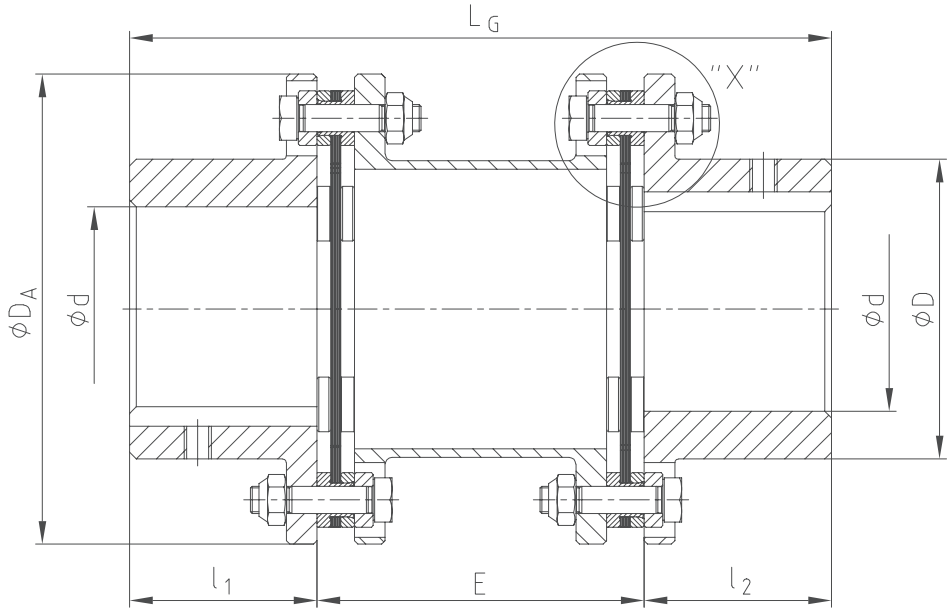

Detail “X”

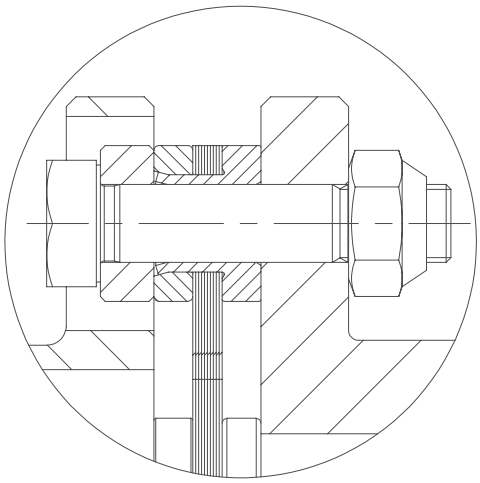

Fangvorrichtung des Zwischenstücks:
Die Lamellenpakete sind mit einer Buchse versehen, um das Zwischenstück bei einem etwaigen Lamellenbruch zu sichern.